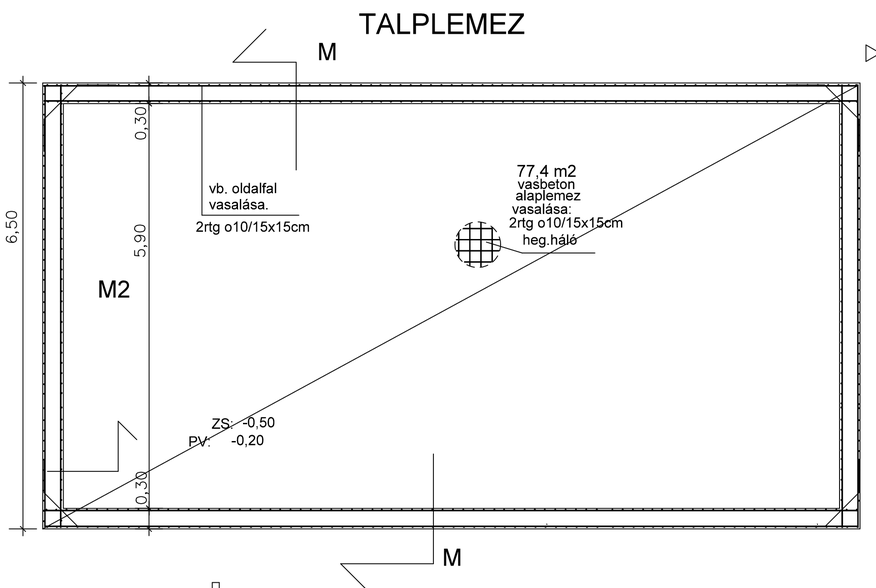

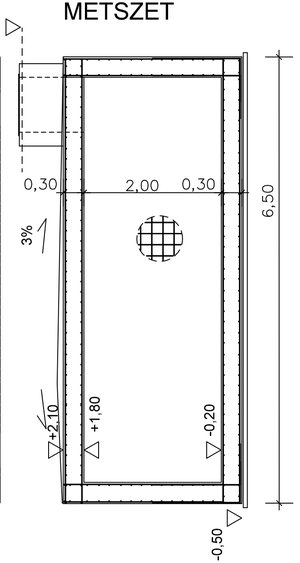

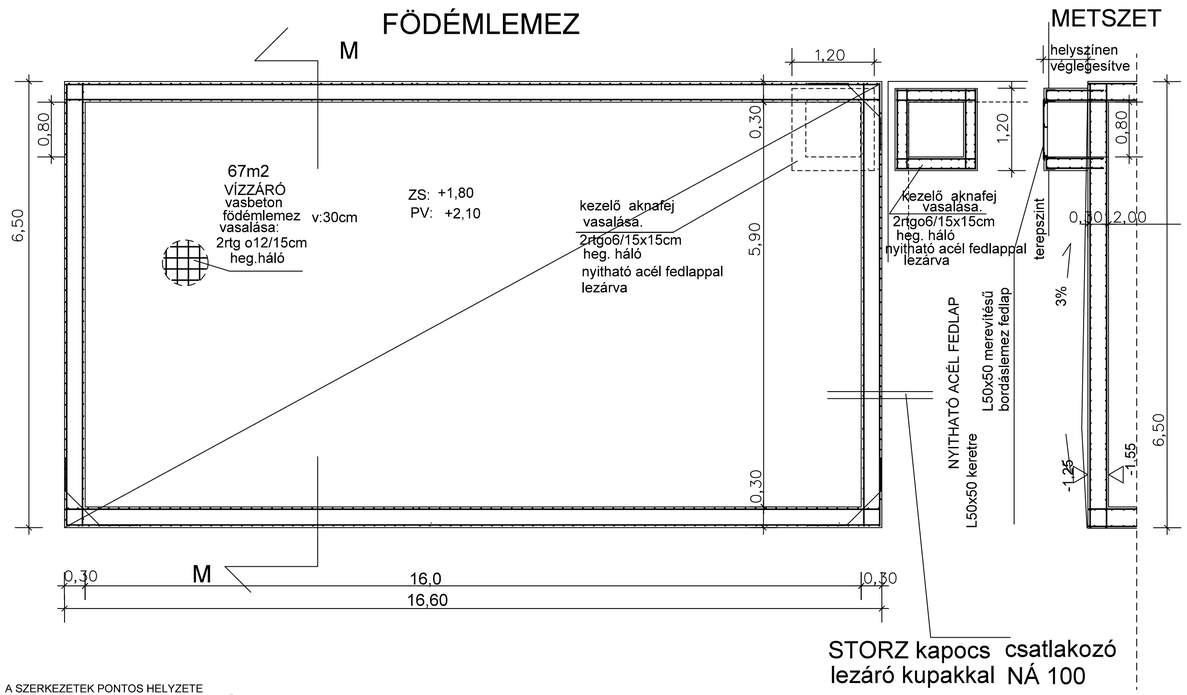

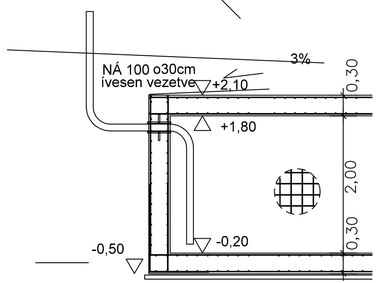

ANYAGMINŐSÉGEK:

ACÉLSZERKEZET: S 235 , S 390
csavar: 8.8 , 5.6
varrat/ sarokvarrat:
MSZ EN 10025 szerint
II.oszt. a= v.lemez

VASBETON: C20/25 - 16/KK
BETON C10/12-16-(32)/KK
BETONACÉL: B 500 (B 60.50)
betontakarás: 4 cm
vb. lemezek távtartó sámli: 3db/m2

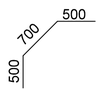

SAROKVAS
o12/15cm
H: 1,70m
60db 92kg

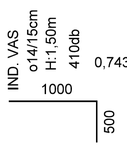

0,743t

A SZERKEZETEK PONTOS HELYZETE
ÉPÍTÉSZ TERVEKKEL EGYÜTT KEZELENDŐ

ANYAGMINŐSÉGEK:

ACÉLSZERKEZET: S 235 , S 390
csavar: 8.8 , 5.6
varrat/ sarokvarrat:
MSZ EN 10025 szerint
II.oszt. a= v.lemez

VASBETON: C20/25 - 16/KK VÍZZÁRÓ
BETON C10/12-16-(32)/KK
BETONACÉL: B 500 (B 60.50)
betontakarás: 4 cm
vb. lemezek távtartó sámli: 3db/m2
Fa II.o. fenyő

KIVITELI TERV I. ÜTEM

GUZSALY 2008 KFT SALGÓTARJÁN ERDÉSZ ÚT 12. tel/fax: 06-32/422-454	ÁLLATTARTÓ TELEP FEJLESZTÉSE FELSŐTOLD külterület Hrsz.:034/29	KT-285/ 2017.02
	180m3 Tűzivíz tároló akna ALAPRAJZ, METSZET, VASALÁS	1:50
tervező: Guzsaly Károly építész vez.terv.: É-1-12-0022		E-26 E-27 S-7
ÉPÍTETTŐ: Antal Attila László Alsótold, Nagymező u. 53.		

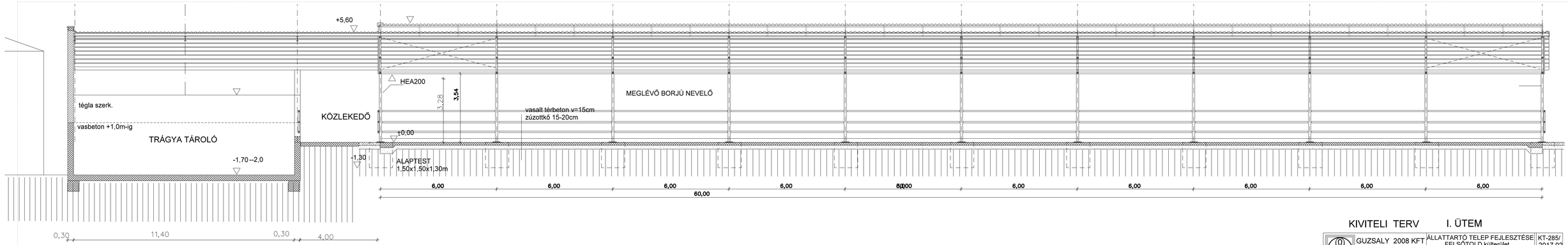

m=1:100 MEGLÉVŐ BORJÚNEVELŐ KORSZERŰSÍTÉS B-B METSZET E-3

KIVITELI TERV I. ÜTEM

GUZSALY 2008 KFT SALGÓTARJÁN ERDÉSZ ÚT 12. tel/fax: 06-32/422-454	ÁLLATTARTÓ TELEP FEJLESZTÉSE FELSŐTOLD külterület Hrsz: 034/29	KT-285/ 2017.02
	FEDETT SZÍN M. TRÁGYATÁR ÉPÍTÉSE MEGLÉVŐ BORJÚNEVELŐHÖZ	1:50
tervező: Guzsaly Károly építész vez.terv.: E-1-12-0022	tervező: Guzsaly Flóra építész	E-3
ÉPÍTETTŐ: Antal Attila László Alsótold, Nagymező u. 53.		

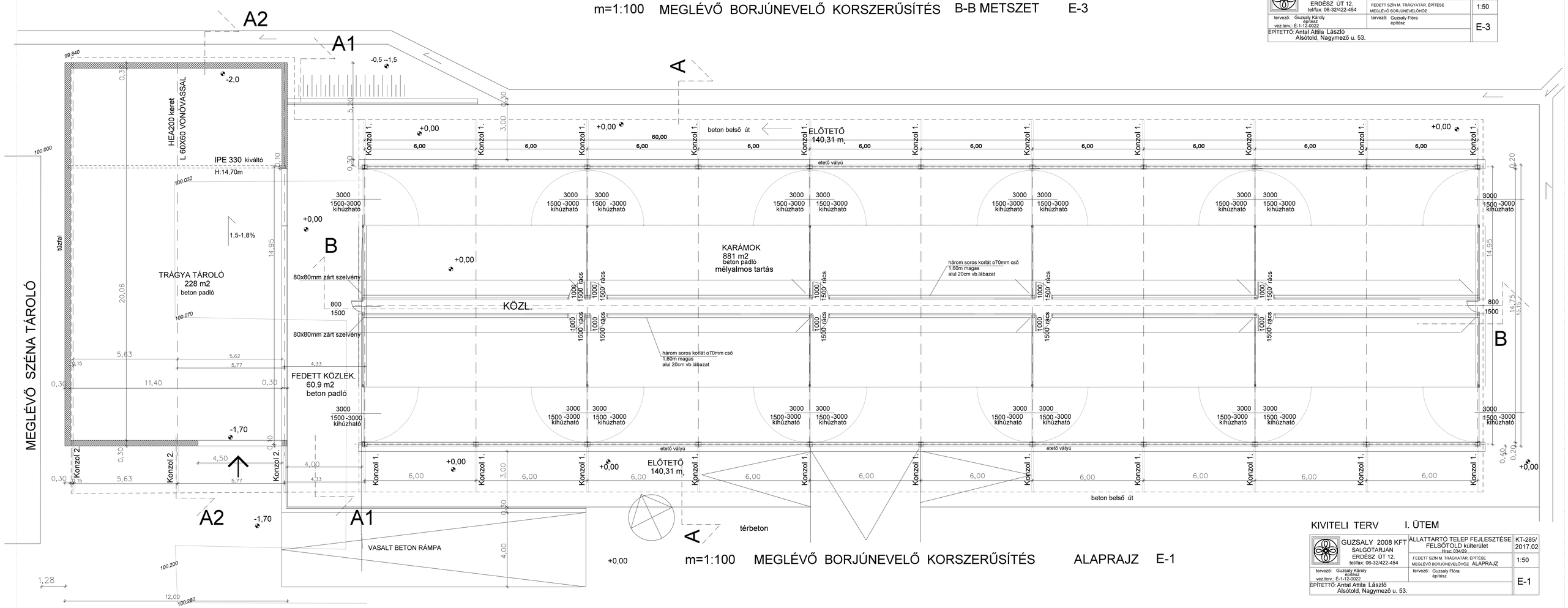

m=1:100 MEGLÉVŐ BORJÚNEVELŐ KORSZERŰSÍTÉS ALAPRAJZ E-1

KIVITELI TERV I. ÜTEM

GUZSALY 2008 KFT SALGÓTARJÁN ERDÉSZ ÚT 12. tel/fax: 06-32/422-454	ÁLLATTARTÓ TELEP FEJLESZTÉSE FELSŐTOLD külterület Hrsz: 034/29	KT-285/ 2017.02
	FEDETT SZÍN M. TRÁGYATÁR ÉPÍTÉSE MEGLÉVŐ BORJÚNEVELŐHÖZ ALAPRAJZ	1:50
tervező: Guzsaly Károly építész vez.terv.: E-1-12-0022	tervező: Guzsaly Flóra építész	E-1
ÉPÍTETTŐ: Antal Attila László Alsótold, Nagymező u. 53.		

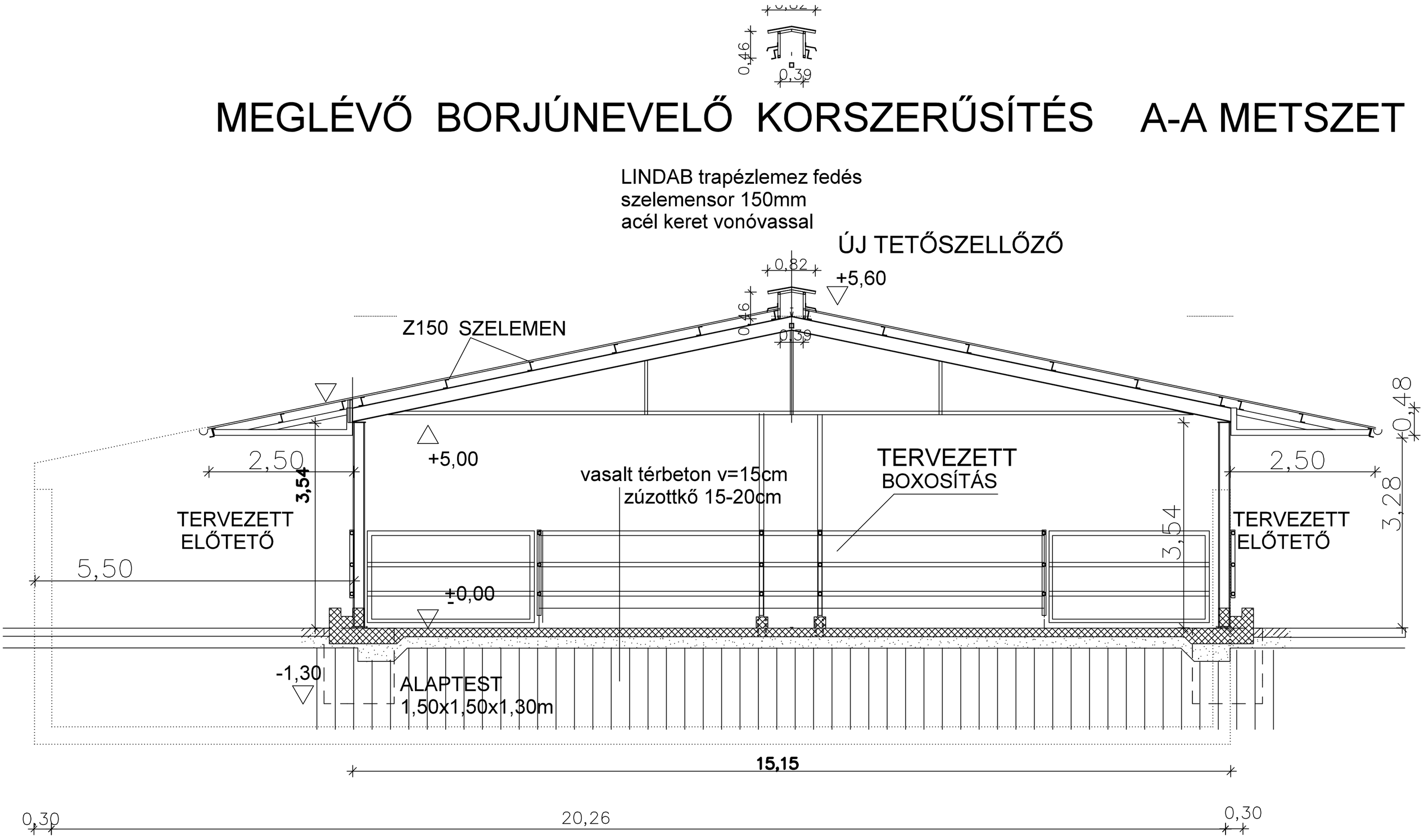

MEGLÉVŐ BORJÚNEVELŐ KORSZERŰSÍTÉS A-A METSZET

GUZSALY 2008 KFT SALGÓTARJÁN ERDÉSZ ÚT 12. tel/fax: 06-32/422-454	ÁLLATTARTÓ TELEP FEJLESZTÉSE FELSŐTOLD külterület Hrsz: 034/29	KT-285/ 2017.02
	FEDETT SZÍN M. TRÁGYATÁR. ÉPÍTÉSE MEGLÉVŐ BORJÚNEVELŐHÖZ	1:50
tervező: Guzsaly Károly építész vez.terv.: É-1-12-0022		E-2
ÉPÍTETTŐ: Antal Attila László Alsótold, Nagymező u. 53.		

KIVITELI TERV I. ÜTEM

MEGLÉVŐ BORJÚNEVELŐ KORSZERŰSÍTÉS A1-A1 METSZET

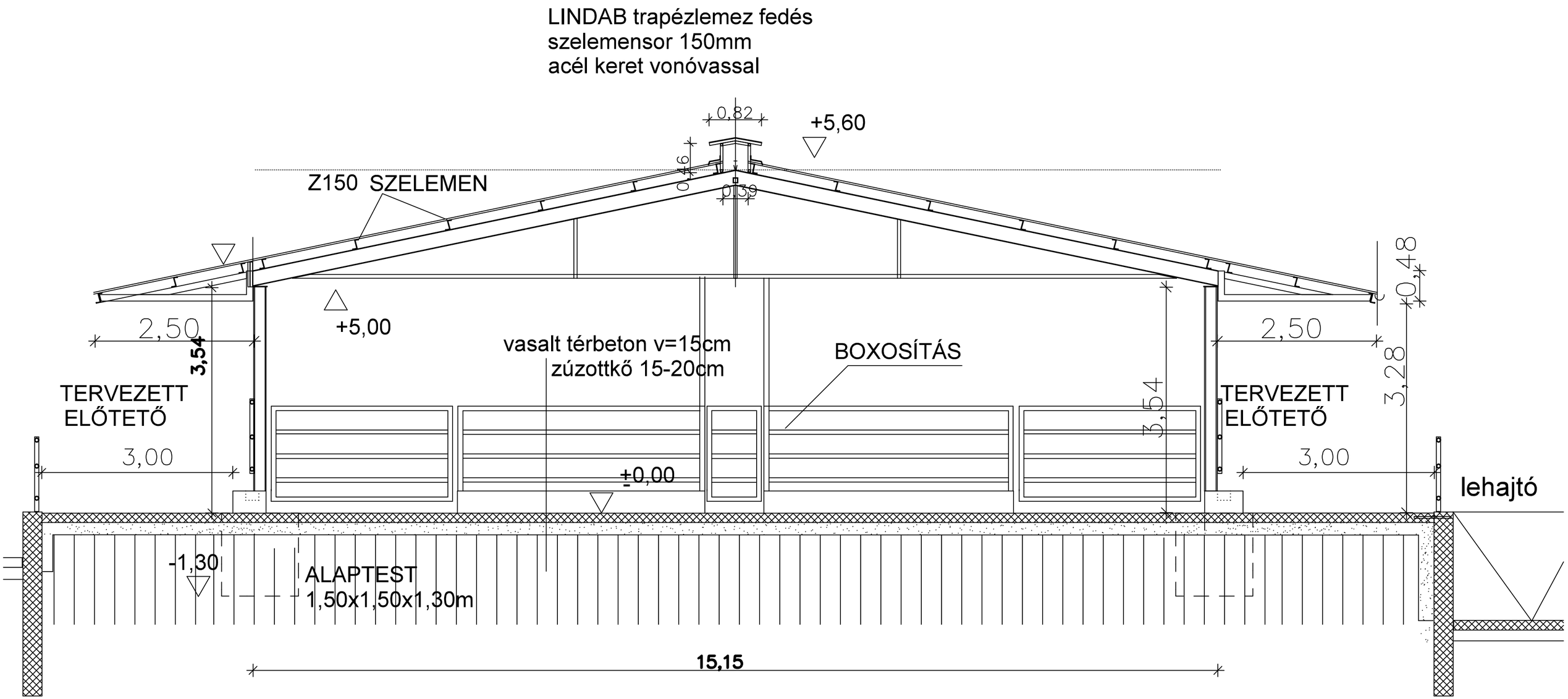

KIVITELI TERV I. ÜTEM

GUZSALY 2008 KFT SALGÓTARJÁN ERDÉSZ ÚT 12. tel/fax: 06-32/422-454	ÁLLATTARTÓ TELEP FEJLESZTÉSE FELSŐTOLD külterület Hrsz: 034/29	KT-285/ 2017.02
	FEDETT SZÍN M. TRÁGYATÁR. ÉPÍTÉSE MEGLÉVŐ BORJÚNEVELŐHÖZ A1-A1 METSZET	1:50
tervező: Guzsaly Károly építész vez.terv.: É-1-12-0022		E-2.1
ÉPÍTETTŐ: Antal Attila László Alsótold, Nagymező u. 53.		

MEGLÉVŐ BORJÚNEVELŐ KORSZERŰSÍTÉS A2-A2 METSZET

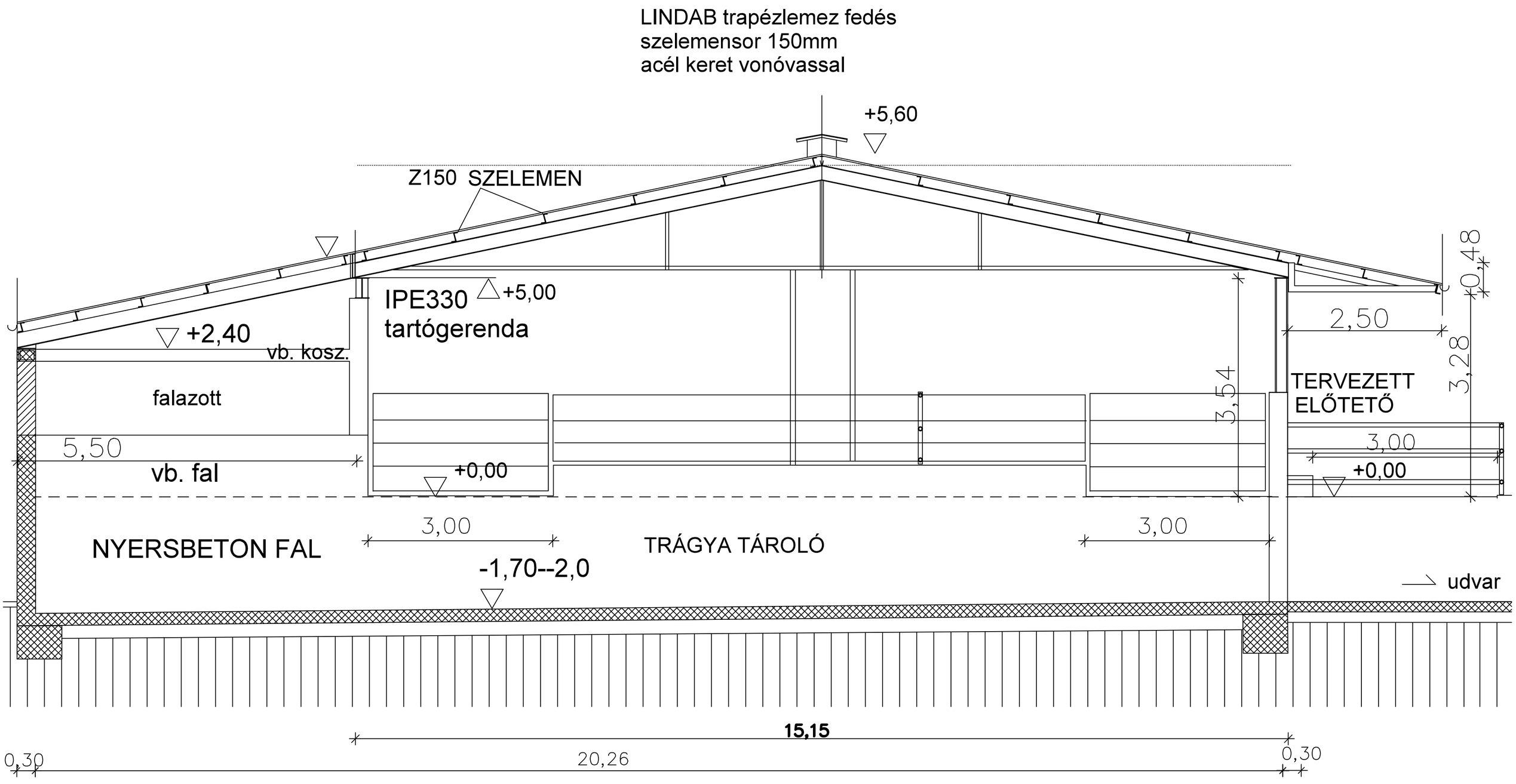

GUZSALY 2008 KFT SALGÓTARJÁN ERDÉSZ ÚT 12. tel/fax: 06-32/422-454	ÁLLATTARTÓ TELEP FEJLESZTÉSE FELSŐTOLD külterület Hrsz: 034/29	KT-285/ 2017.02
	FEDETT SZÍN M. TRÁGYATÁR. ÉPÍTÉSE MEGLÉVŐ BORJÚNEVELŐHÖZ	1:50
tervező: Guzsaly Károly építész vez.terv.: É-1-12-0022		E-2.2
ÉPÍTETTŐ: Antal Attila László Alsótold, Nagymező u. 53.		

KIVITELI TERV I. ÜTEM

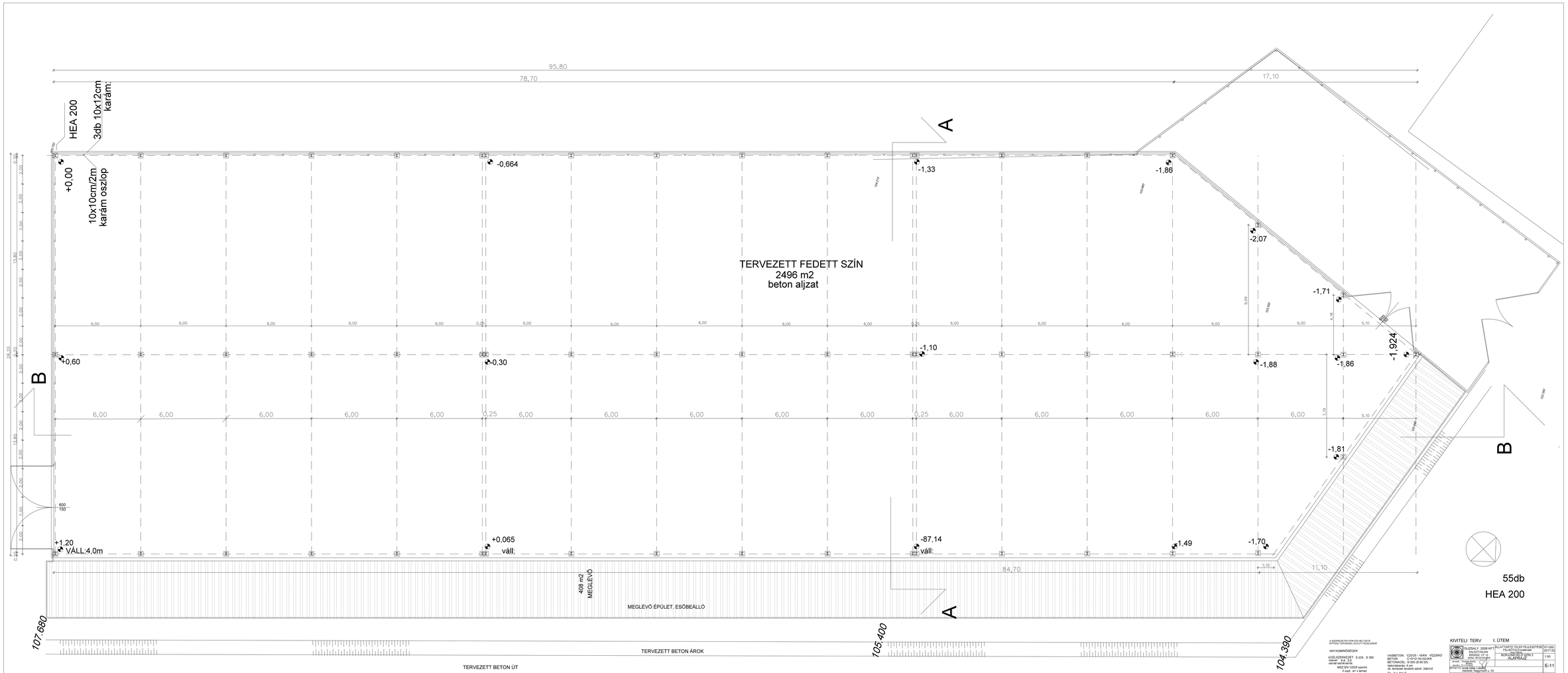

A SZEMKÖZTES PONTOS HELYZETE
ÉPÍTÉSI TAPASZALAT KÖVETT KEZELUHÁZ

ANYAGMINŐSÉGEK:

ACÉLSZERKEZET: S 235 , S 390
csavar : 8.8 , 5.6
vertart karcsavarok
MSZ EN 10025 szerint
fi (vas) a= x terhez

VASBETON: C20/25 - tűrés: VÁZZAMÓ
VASALÁS: B 500 B-HEGESZHÉK
BETONACÉL: B 500 (B 60.50)
betonfedés: 4 cm
vö. tervezői betárolt szerint: 3db/m2
Fa : Ea. fenyő

KIVITELI TERV I. ÜTEM

GUZSÁLY 2008 KFT. 24/OTVUAN ÉRDREZ UT 12 Tel.: 06-30/4-20-484	ÁLLATTARTÓ TELEP FEJŐÁZTETŐ FELÜLVIZSGÁLATA BORJÚNEVELŐ ÓRÓL 3 ÁLAPRAJZ	KT-2852 2017.02
		1:50
		E-11

MÉRNÖKI IRODA VEZETŐJE: ÉPÍTŐMESTER: ÉPÍTŐMESTER A TERVEZŐ: Ádám Attila Nagytarcsa u. 53

A-A METSZET m=1:100

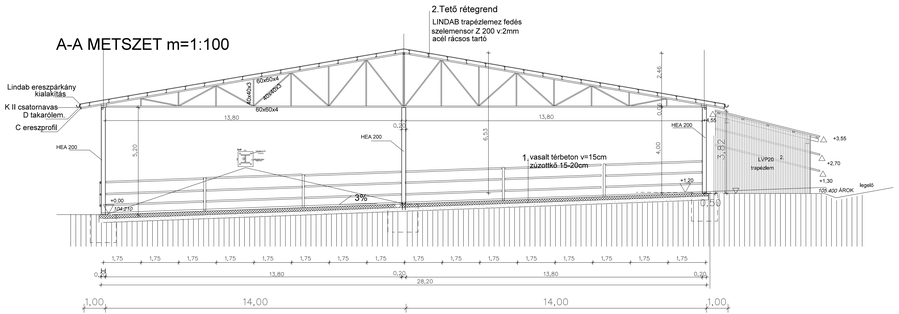

A SZERKEZETEK PONTOS HELYZETE
ÉPÍTÉSI TERVÁNAK, EGYEDI ÉS KÖZELINNÓ

ANYAGMINŐSÉGEK:

ACÉLSZERKEZET: S 235 , S 390
hegesztés:
varrat méretek:
MSZ EN 10025 szerint
S szat. ar= k-ennez

VASBETON: C25/25 - 16NK VÍZZÁRÓ
BETON: C10/12-16-CD/KK
BETONACÉL: B 500 (B 60.50)
betonfedés: 4 cm
vb. lemezek tárolási sámli: 3db/m2
Fa: b.o. fenyő

KIVITELI TERV I. ÜTEM

GUZSALY 2008 Kft	PILLÁTARTÓ TELEP FEJLESZTÉSE FELÜLETKIZÁRÓ ÉPÜLET	K7-280/ 2017.02
SALGÓTARJÁN ERDŐSI J. U.21/A	BETONVASALÁS ÁLMENNYEZET	1:50
tervező: Kovács Ferenc okl. építőmérnök	A-A METSZET	E-12
TERVEZŐI ÉVSZÁM: 2017		
ÉPÍTÉSZETI ENGEDÉLYSZÁM: 1.ÁNÉ/		
Alaprajz: Nagymező u. 55.		

m=1:100 B-B METSZET

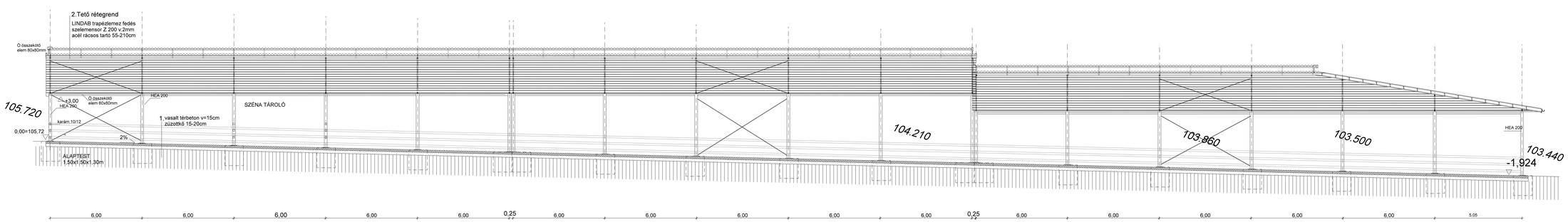

A SZERKEZETEK PONTOS HELYZETE
ÉPÍTÉSI TERVÁNAK, EGYEDI ÉS KÖZELINNÓ

ANYAGMINŐSÉGEK:

ACÉLSZERKEZET: S 235 , S 390
hegesztés:
varrat méretek:
MSZ EN 10025 szerint
S szat. ar= k-ennez

VASBETON: C25/25 - 16NK VÍZZÁRÓ
BETON: C10/12-16-CD/KK
BETONACÉL: B 500 (B 60.50)
betonfedés: 4 cm
vb. lemezek tárolási sámli: 3db/m2
Fa: b.o. fenyő

KIVITELI TERV I. ÜTEM

GUZSALY 2008 Kft	PILLÁTARTÓ TELEP FEJLESZTÉSE FELÜLETKIZÁRÓ ÉPÜLET	K7-280/ 2017.02
SALGÓTARJÁN ERDŐSI J. U.21/A	BETONVASALÁS ÁLMENNYEZET	1:50
tervező: Kovács Ferenc okl. építőmérnök	B-B METSZET	E-13
TERVEZŐI ÉVSZÁM: 2017		
ÉPÍTÉSZETI ENGEDÉLYSZÁM: 1.ÁNÉ/		
Alaprajz: Nagymező u. 55.		

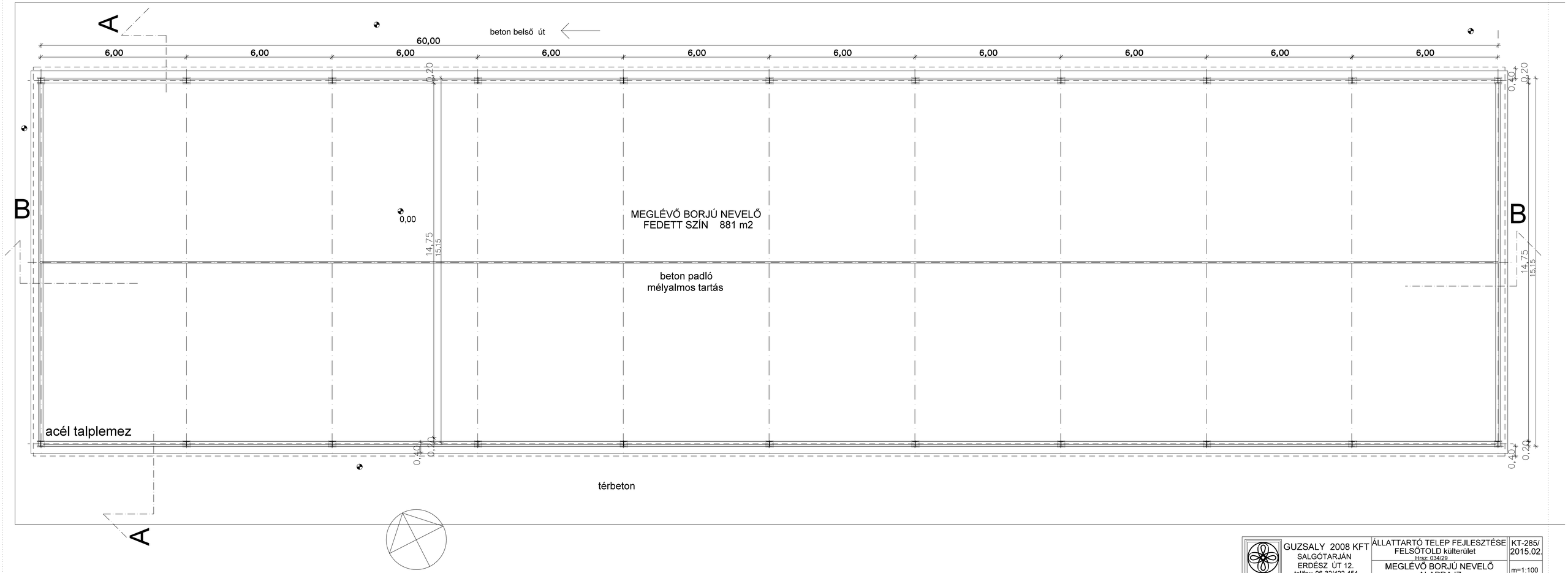

GUZSALY 2008 KFT SALGÓTARJÁN ERDÉSZ ÚT 12. tel/fax: 06-32/422-454	ÁLLATTARTÓ TELEP FEJLESZTÉSE FELSŐTOLD külterület Hrsz: 034/29 MEGLÉVŐ BORJÚ NEVELŐ ALAPRAJZ	KT-285/ 2015.02. m=1:100
tervező: Guzsaly Károly építész vez.terv.: É-1-12-0022 ÉPÍTETTŐ: Antal Attila László Alsótold, Nagymező u. 53.		F-1

KIVITELI TERV I. ÜTEM

m=1:100

MEGLÉVŐ BIKANEVELŐ KORSZERŰSÍTÉS A-A METSZET

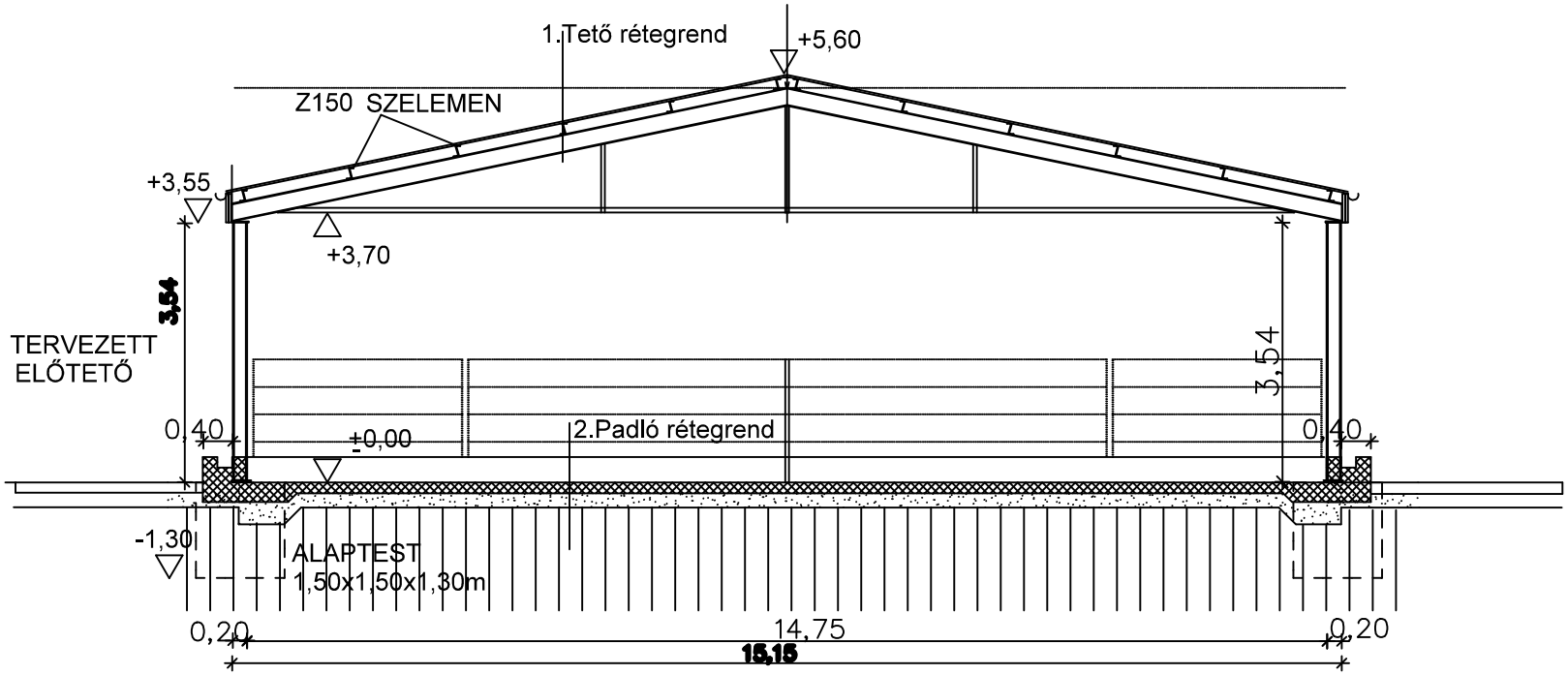

1.Tető rétegrend
LINDAB trapézlemez fedés
szelemensor 150mm
acél keret vonóvassal

2.Padló rétegrend
vasalt térbeton v=15cm
zúzottkő 15-20cm

KIVITELI TERV I. ÜTEM

GUZSALY 2008 KFT SALGÓTARJÁN ERDÉSZ ÚT 12. tel/fax: 06-32/422-454	ÁLLATTARTÓ TELEP FEJLESZTÉSE FELSŐTOLD külterület Hrsz: 034/29	KT-285/ 2015.02.
	MEGLÉVŐ BORJÚ NEVELŐ A-A METSZET	m=1:100
tervező: Guzsaly Károly építész vez.terv.: É-1-12-0022		F-2
ÉPÍTETTŐ: Antal Attila László Alsótold, Nagymező u. 53.		

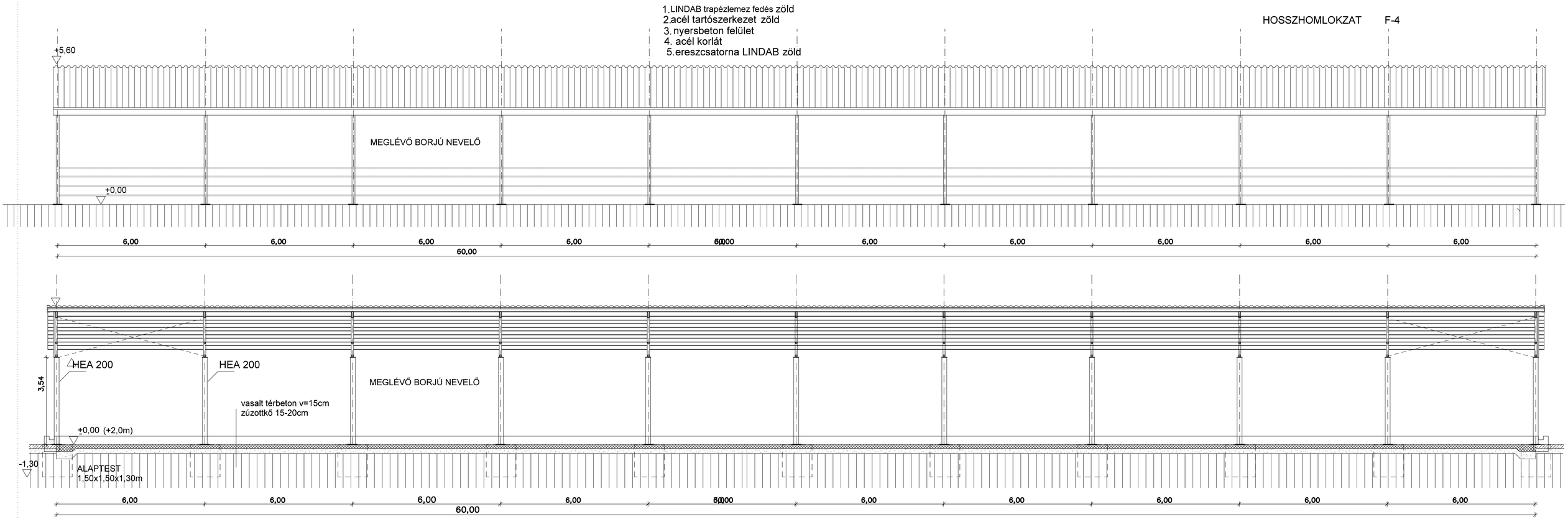

m=1:100 B-B METSZET

KIVITELI TERV I. ÜTEM

GUZSALY 2008 KFT SALGÓTARJÁN ERDÉSZ ÚT 12. tel/fax: 06-32/422-454	ÁLLATTARTÓ TELEP FEJLESZTÉSE FELSŐTOLD külterület Hrsz. 034/29. MEGLÉVŐ BORJÚ NEVELŐ B-B METSZ, HOSSZ HOML.	KT-285/ 2015.02. m=1:100
tervező: Guzsaly Károly építész vez.terv.: É-1-12-0022		F-3 F-4
ÉPÍTETTŐ: Antal Attila László Alsótold, Nagymező u. 53.		

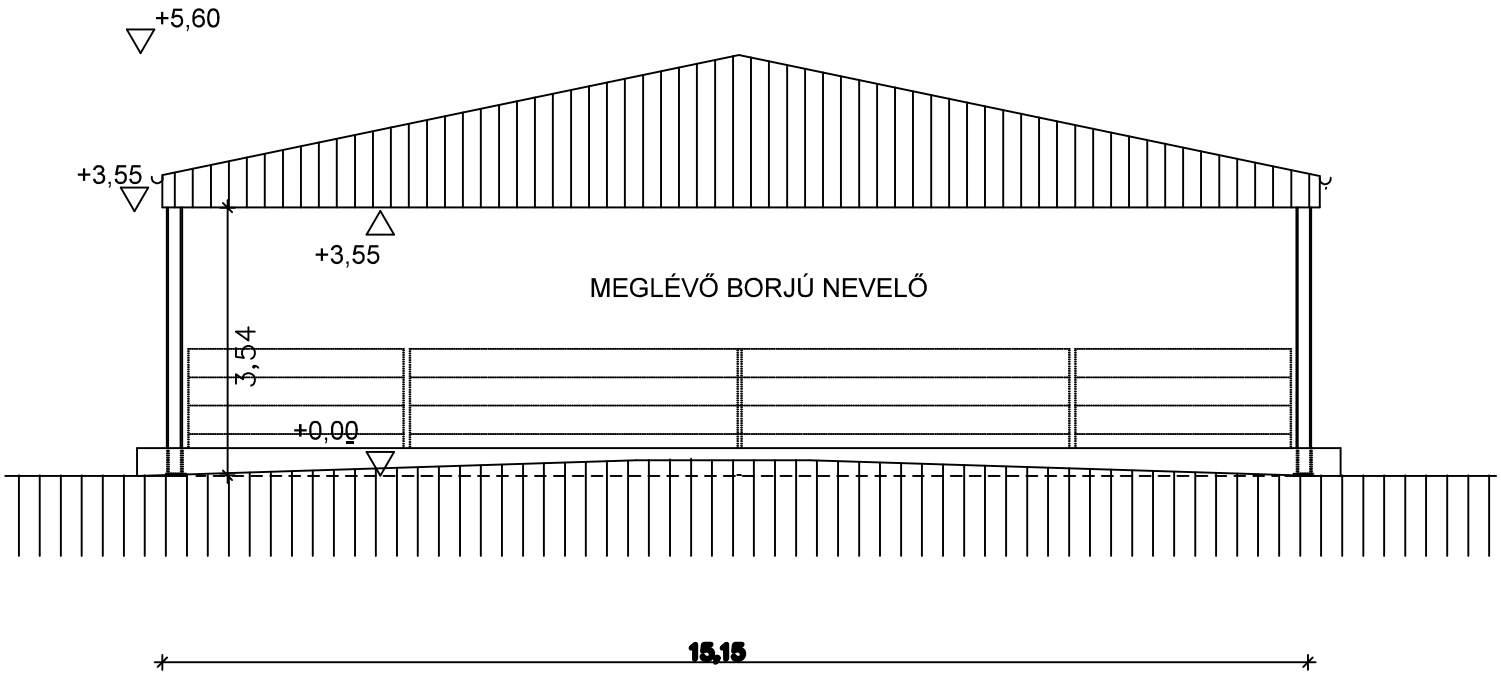

KIVITELI TERV I. ÜTEM

GUZSALY 2008 KFT SALGÓTARJÁN ERDÉSZ ÚT 12. tel/fax: 06-32/422-454	ÁLLATTARTÓ TELEP FEJLESZTÉSE FELSŐTOLD külterület Hrsz: 034/29	KT-285/ 2015.02.
	MEGLÉVŐ BORJÚ NEVELŐ VÉGHOMLOKZATOK	m=1:100
tervező: Guzsaly Károly építész vez.terv.: É-1-12-0022		F-5
ÉPÍTETTŐ: Antal Attila László Alsótold, Nagymező u. 53.		

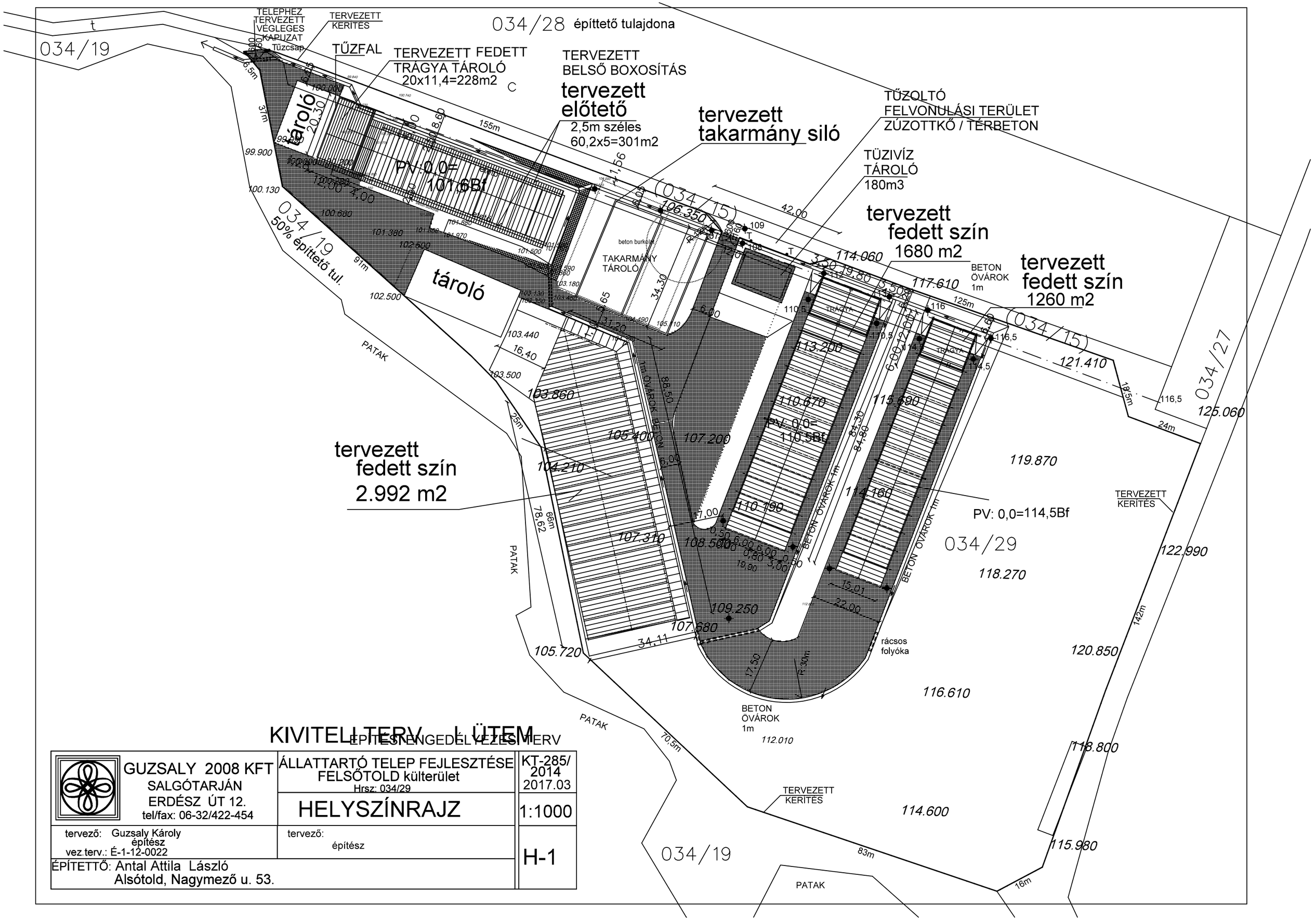

KIVITELI TERV - I. ÜTEM

ÉPÍTÉSENGEDÉLYEZÉSI TERV

GUZSALY 2008 KFT SALGÓTARJÁN ERDÉSZ ÚT 12. tel/fax: 06-32/422-454	ÁLLATTARTÓ TELEP FEJLESZTÉSE FELSŐTOLD külterület Hrsz: 034/29	KT-285/ 2014 2017.03
	HELYSZÍNRAJZ	1:1000
tervező: Guzsaly Károly építész vez.terv.: É-1-12-0022	tervező: építész	H-1
ÉPÍTETTŐ: Antal Attila László Alsótold, Nagymező u. 53.		

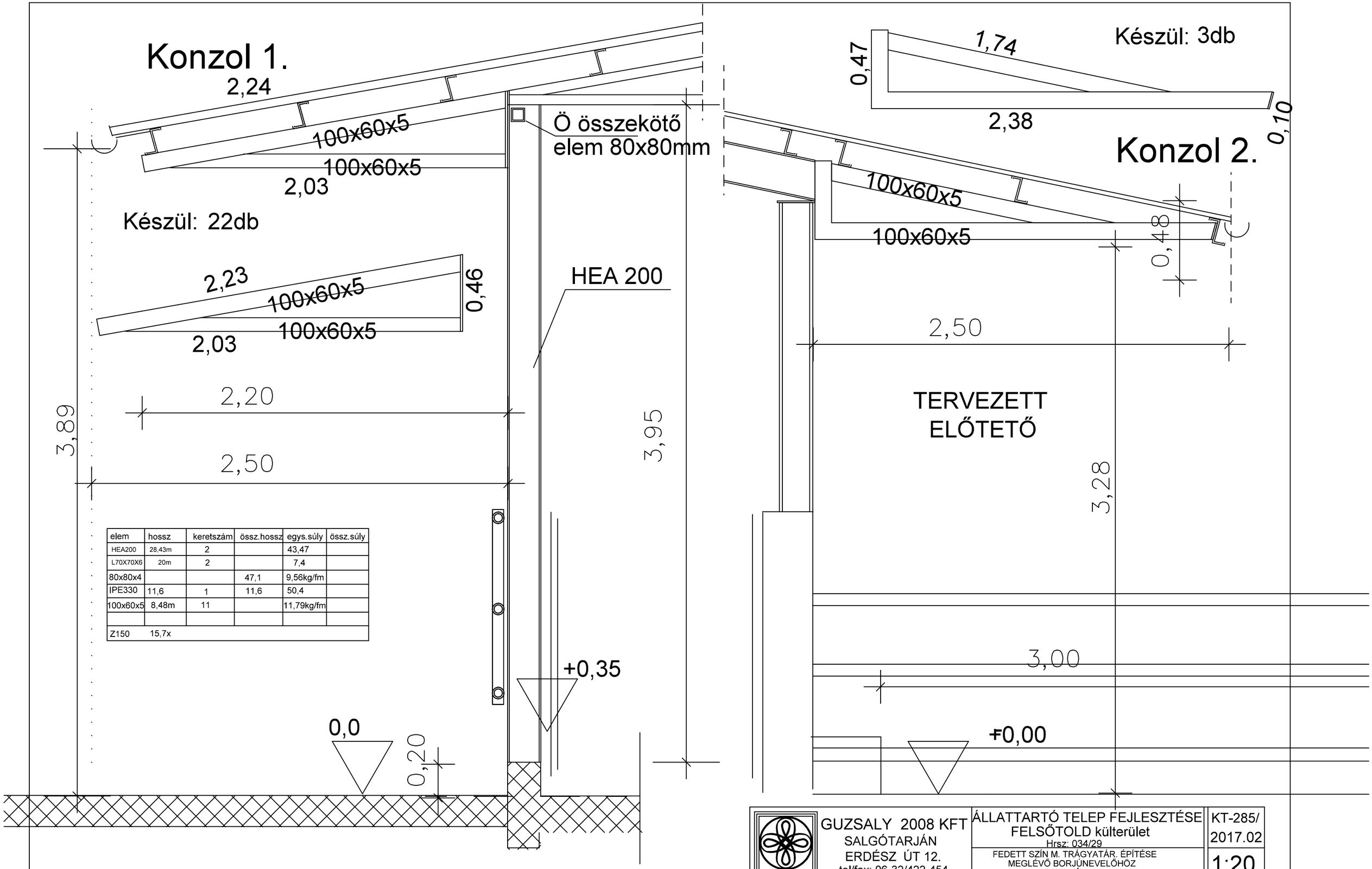

elem	hossz	keretszám	össz.hossz	egys.súly	össz.súly
HEA200	28,43m	2		43,47	
L70X70X6	20m	2		7,4	
80x80x4			47,1	9,56kg/fm	
IPE330	11,6	1	11,6	50,4	
100x60x5	8,48m	11		11,79kg/fm	
Z150	15,7x				

KIVITELI TERV I. ÜTEM

GUZSALY 2008 KFT
SALGÓTARJÁN
ERDÉSZ ÚT 12.
tel/fax: 06-32/422-454

ÁLLATTARTÓ TELEP FEJLESZTÉSE
FELSŐTOLD külterület
Hrsz: 034/29

FEDETT SZÍN M. TRÁGYATÁR. ÉPÍTÉSE
MEGLÉVŐ BORJÚNEVELŐHÖZ
ERESZ RÉSZLETEK

KT-285/
2017.02

1:20

R-1

tervező: Guzsaly Károly
építész
vez.terv.: É-1-12-0022

ÉPÍTETTŐ: Antal Attila László
Alsótold, Nagymező u. 53.

tetőszellőző

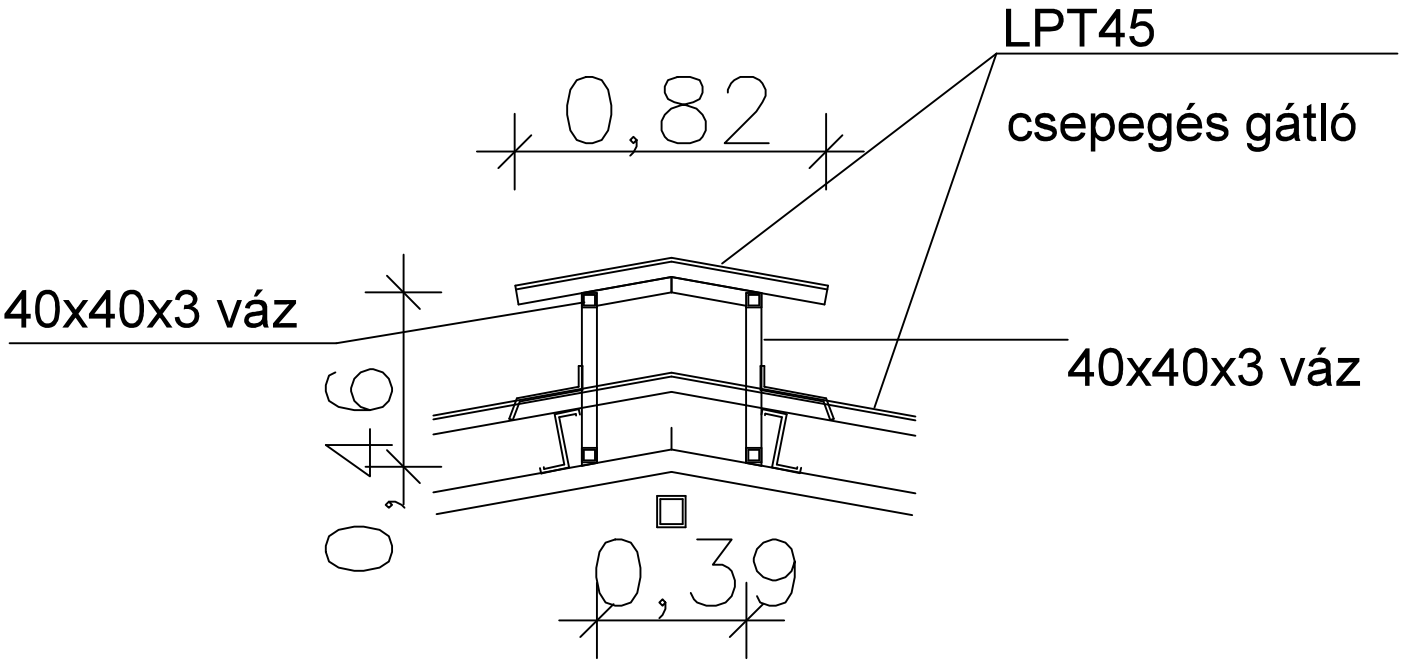

KIVITELI TERV I. ÜTEM

GUZSALY 2008 KFT SALGÓTARJÁN ERDÉSZ ÚT 12. tel/fax: 06-32/422-454	ÁLLATTARTÓ TELEP FEJLESZTÉSE FELSŐTOLD külterület Hrsz: 034/29	KT-285/ 2017.02
	FEDETT SZÍN M. TRÁGYATÁR. ÉPÍTÉSE MEGLÉVŐ BORJÚNEVELŐHÖZ TETŐSZELLŐZŐ RÉSZLET	1:20
tervező: Guzsaly Károly építész vez.terv.: É-1-12-0022		R-2
ÉPÍTETTŐ: Antal Attila László Alsótold, Nagymező u. 53.		

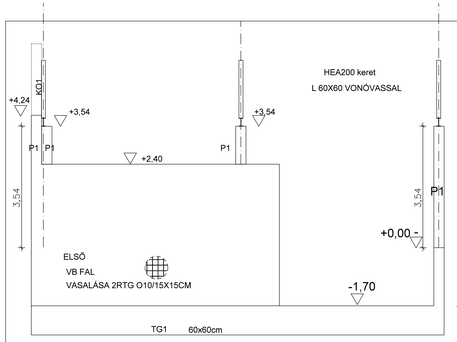

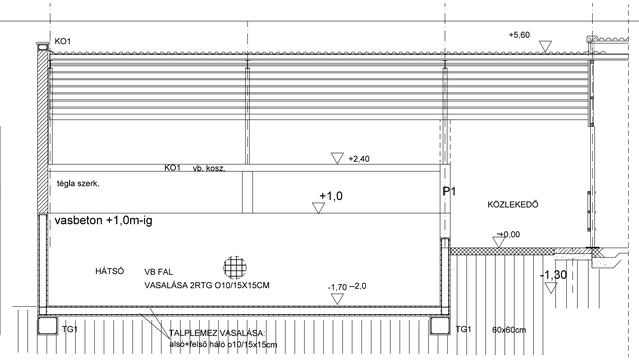

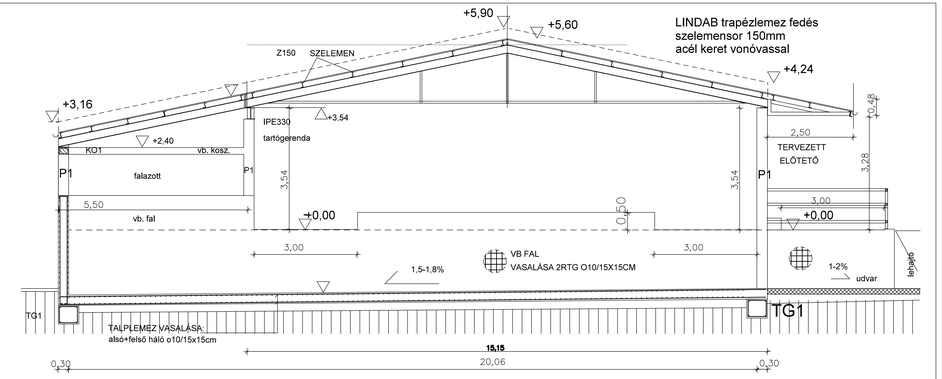

TŰZFAL TERVE

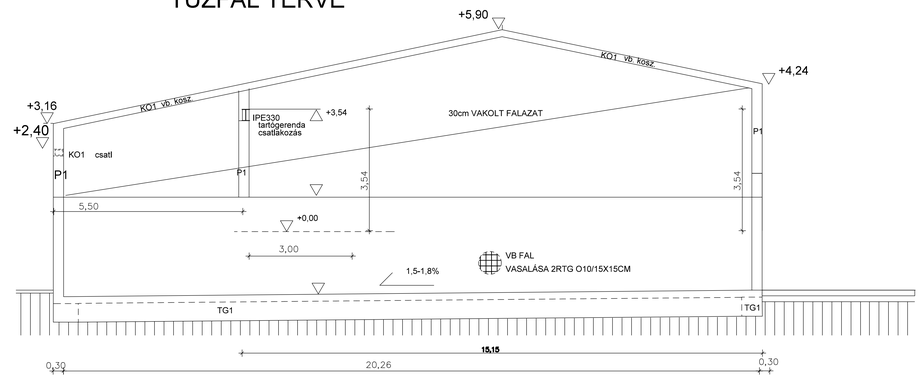

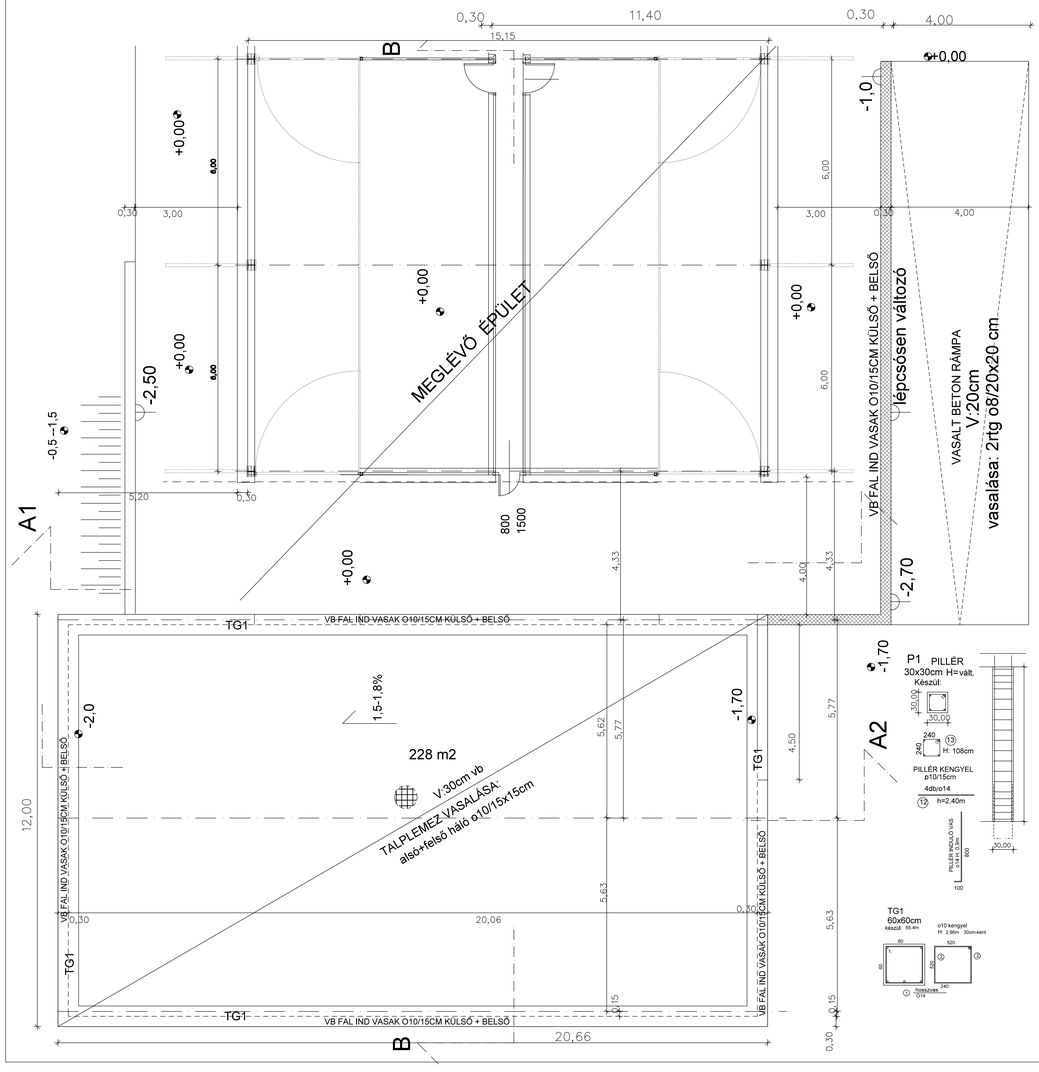

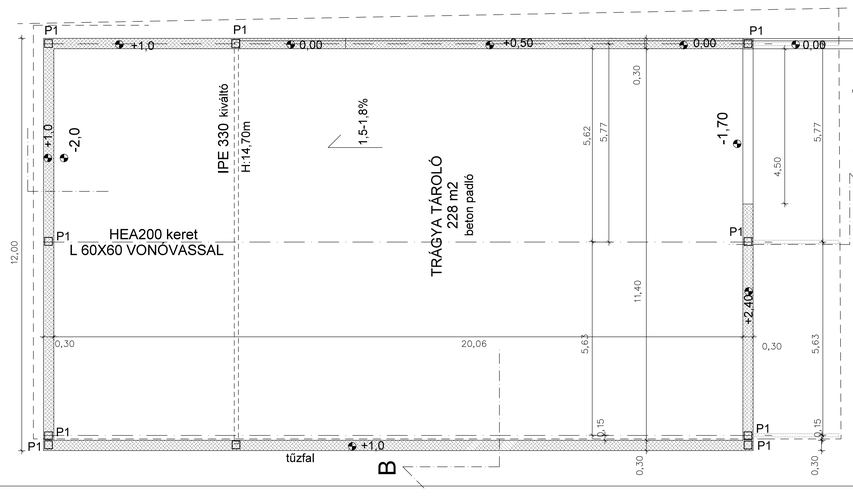

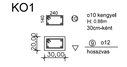

ANYAGMINŐSÉGEK:

ACÉLSZERKEZET: S 235 - S 390
csavar: 8.8 - 5.6
varrat: MSZ EN 10025
MSZ EN 10025 szerint
II.osztály an= v.lemez

VASBETON: C20/25 - 16KK VIZZÁRÓ
BETON: C10/15 B-C20/KK
BETONACÉL: B 500 B-KK
betonfedés: 4 cm
betonozási hőmérsékleti sáv: 3db/m2
Fa II.o fenyő

A BERMATERV KFTO-NÁL VÉDETT
ÉPÍTÉSZ TERVEKKEL EGYÜTTI KEZELŐNDŐ

KIVITELI TERV I. ÜTEM

GUZSÁLY 2008 KFT ÁLLATTARTÓ TELEP FEJLESZTÉSE K1-2857
SÁLGÓTARJÁN 2012 TELJES ÉPÜLET
HRSZ: 0162/2 ÉPÍTÉSI ENGEDÉLY TERV
ÉPÍTMÉNY: ÁLLATTARTÓ ÉPÜLET
TÉMA: ÁLLATTARTÓ ÉPÜLET TERV
1:50
S-1

TERVEZŐ: Bencsik Ferenc
Abaújszolnok, Rajzmező u. 53

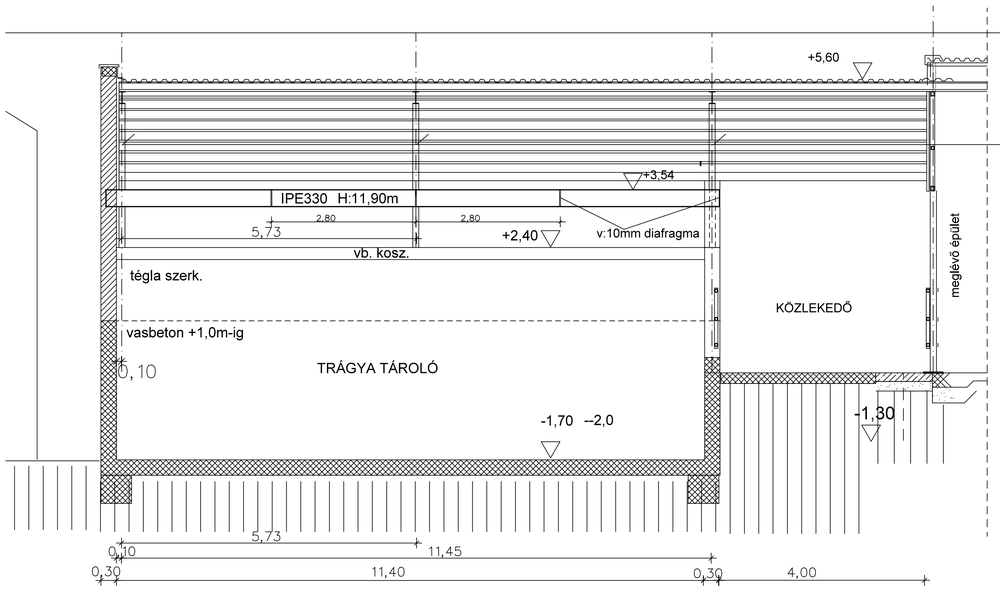

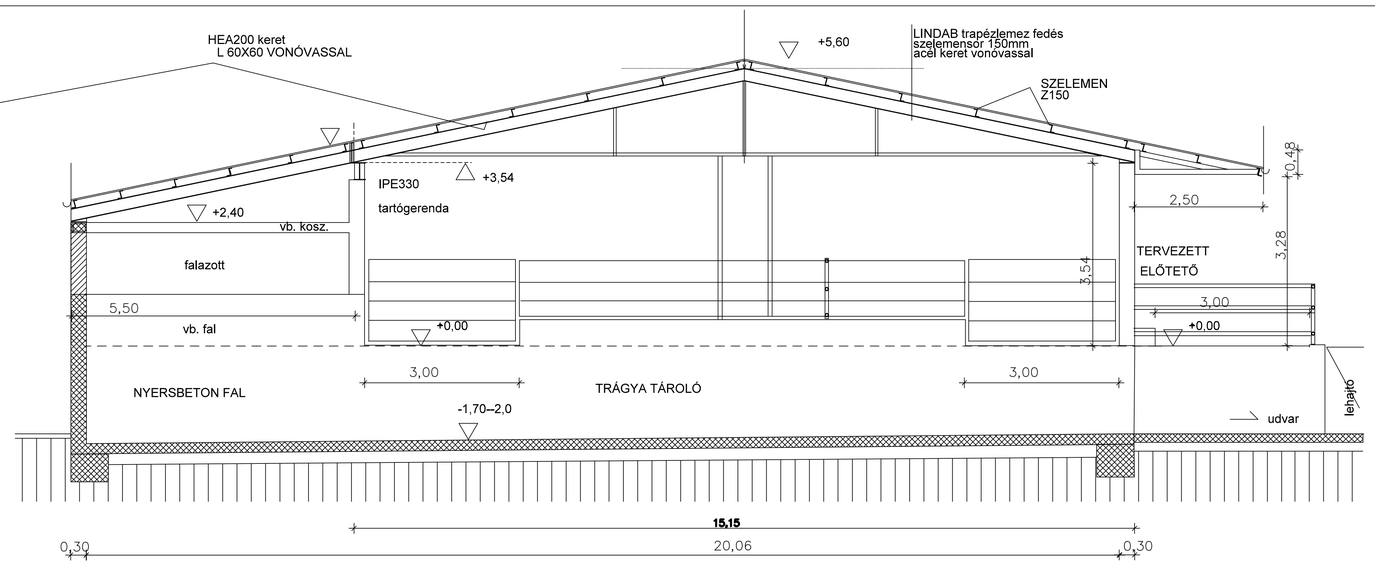

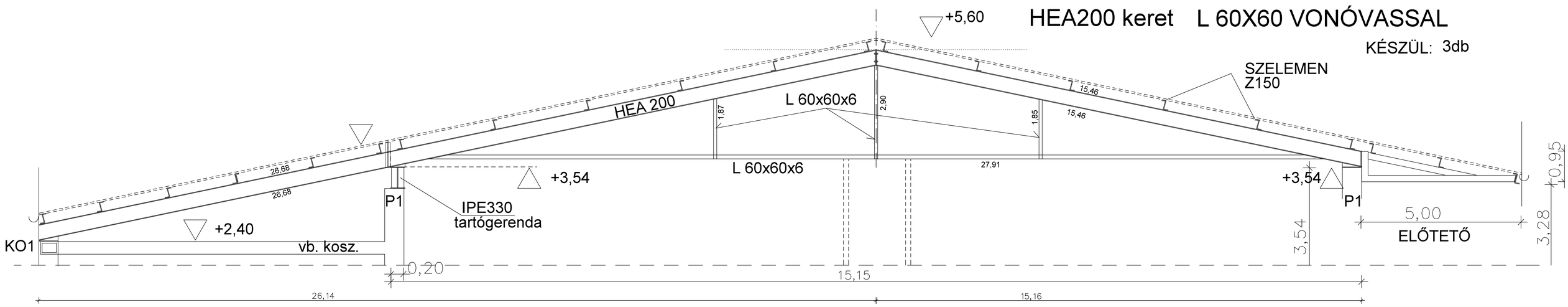

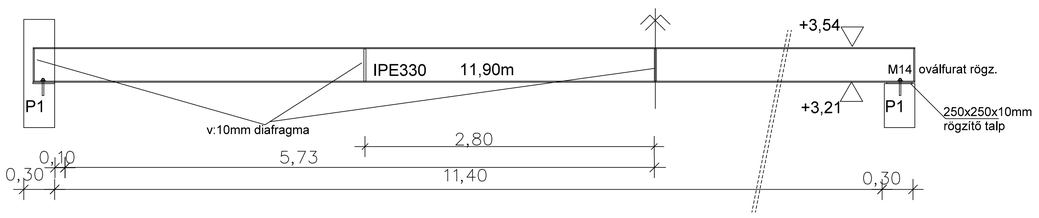

IPE330 tartógerenda

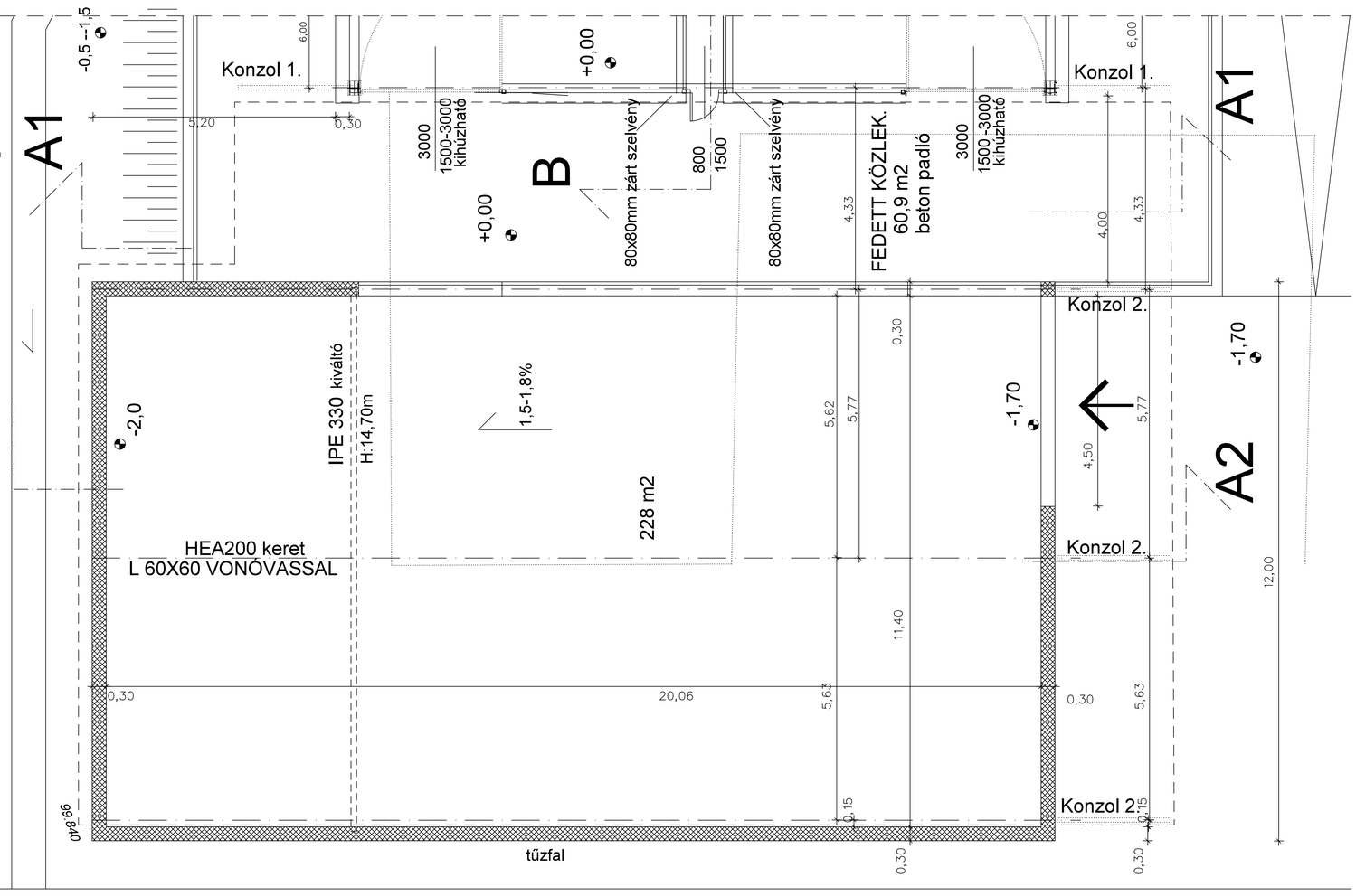

KIVITELI TERV I. ÜTEM

GUZSALY 2008 KFT SALGÓTARJÁN ERDÉSZ ÚT 12. tel/fax: 06-32/422-454	ÁLLATTARTÓ TELEP FEJLESZTÉSE FELSŐTOLD külterület hrsz: 024/29 FEDETT SZÍN M. TRÁGYATÁR, ÉPÍTÉSE MEGLÉVŐ BORJÚNEVELŐHÖZ ACÉL VÁZ TERVE	KT-285/ 2017.02
		1:50
tervező: Guzsaly Károly építész vez.terv.: É-1-12-0022		S-2
ÉPÍTETTŐ: Antal Attila László Alsótold, Nagymező u. 53.		

A SZERKEZETEK PONTOS HELYZETE
ÉPÍTÉSZ TERVEKKEL EGYÜTT KEZELENDŐ

ANYAGMINŐSÉGEK:

ACÉLSZERKEZET: S 235 , S 390
csavar: 8.8 , 5.6
varrat/ sarokvarrat:
MSZ EN 10025 szerint
II.oszt. a= v.lemez

VASBETON: C20/25 - 16/KK VÍZZÁRÓ
BETON C10/12-16-(32)/KK
BETONACÉL: B 500 (B 60.50)
betontakarás: 4 cm
vb. lemezek távtartó sámli: 3db/m2

Fa II.o. fenyő

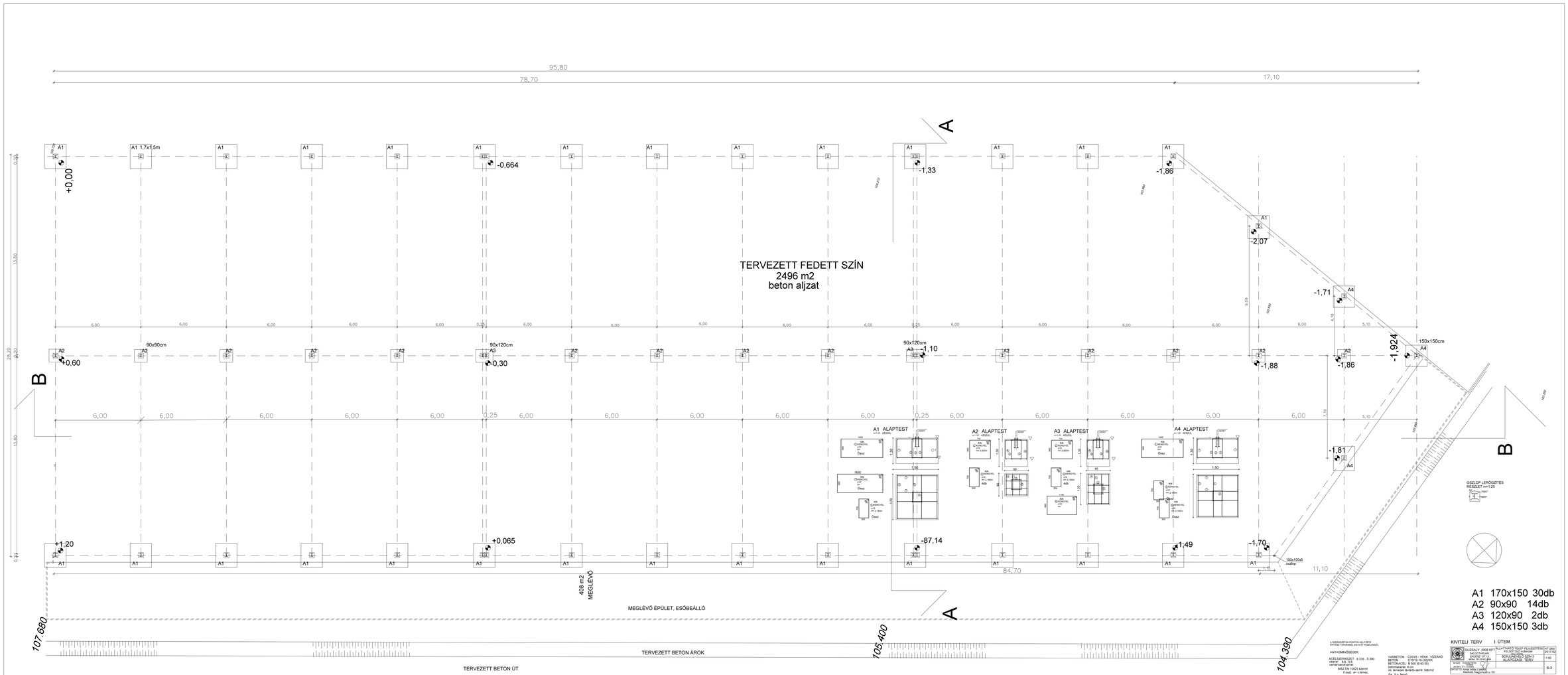
95,80
78,70
17,10
TERVEZETT FEDETT SZÍN
2496 m2
beton aljzat
A1 1,7x1,5m
90x90cm
90x120cm
150x150cm
+0,00
-0,664
-1,33
-1,86
-2,07
-1,71
+0,60
-0,30
-1,10
-1,88
-1,86
-1,924
-1,81
+1,20
+0,065
-87,14
-1,49
-1,70
A1 ALAPTEST
A2 ALAPTEST
A3 ALAPTEST
A4 ALAPTEST
OSZLOP LEROGZTÉS
RÉSZLET m=1:25
100x100x5
csőtőr
84,70
11,10
408 m2
MEGLÉVŐ
MEGLÉVŐ ÉPÜLET, ESŐBEÁLLÓ
107.680
105.400
104.390
TERVEZETT BETON ÁROK
TERVEZETT BETON ÚT
A1 170x150 30db
A2 90x90 14db
A3 120x90 2db
A4 150x150 3db
KIVITELI TERV
I. ÜTEM
ANYAGMINŐSÉGEK:
ACÉLSZERKEZET: S 235 , S 390
csavar: 8.8 , 5.6
varrat ellenőrzés:
MSZ EN 13023 szerint
0 szint ± = 0 ±0mez
VASBETON: C25/35 - 16KK , VIZZÁRÓ
BETON: C12/15-16KK
betonacél: B 60.B (B 60.50)
betonfedés: 4 cm
vb. tartozék tárolási sáv: 3db/m2
Fa: 0 a fenyő
ÉPÍTŐ: Kovai Attila László
Budapest, Nagymező u. 53.
FELELŐS TERVEZŐ: Kovai Attila László
TERVEZŐ: Szabó Ferenc
FELELŐS TERVEZŐ: Kovai Attila László
FELÜLVIZSGÁLTA: Szabó Ferenc
FELELŐS TERVEZŐ: Kovai Attila László
FELÜLVIZSGÁLTA: Szabó Ferenc
FALUSAV 2008 KFT
SALGÓTARJÁN
SÁNDOR MÓR UTCA 2
3060 PÉTERVÁSÁRA
Szabó Ferenc
okl. gépészmérnök
okl. villamosmérnök
TÉRTÉKELŐ: Szabó Ferenc
okl. gépészmérnök
okl. villamosmérnök
PÁLYÁZTATÓ: TÉLIPP FEJLESZTŐTERMELŐSZÖVETKEZET
SZOLGÁLTATÓ: SZÍN 2
ALAPOZÁSI TERV
47-289
2017.02
1:50
S-3

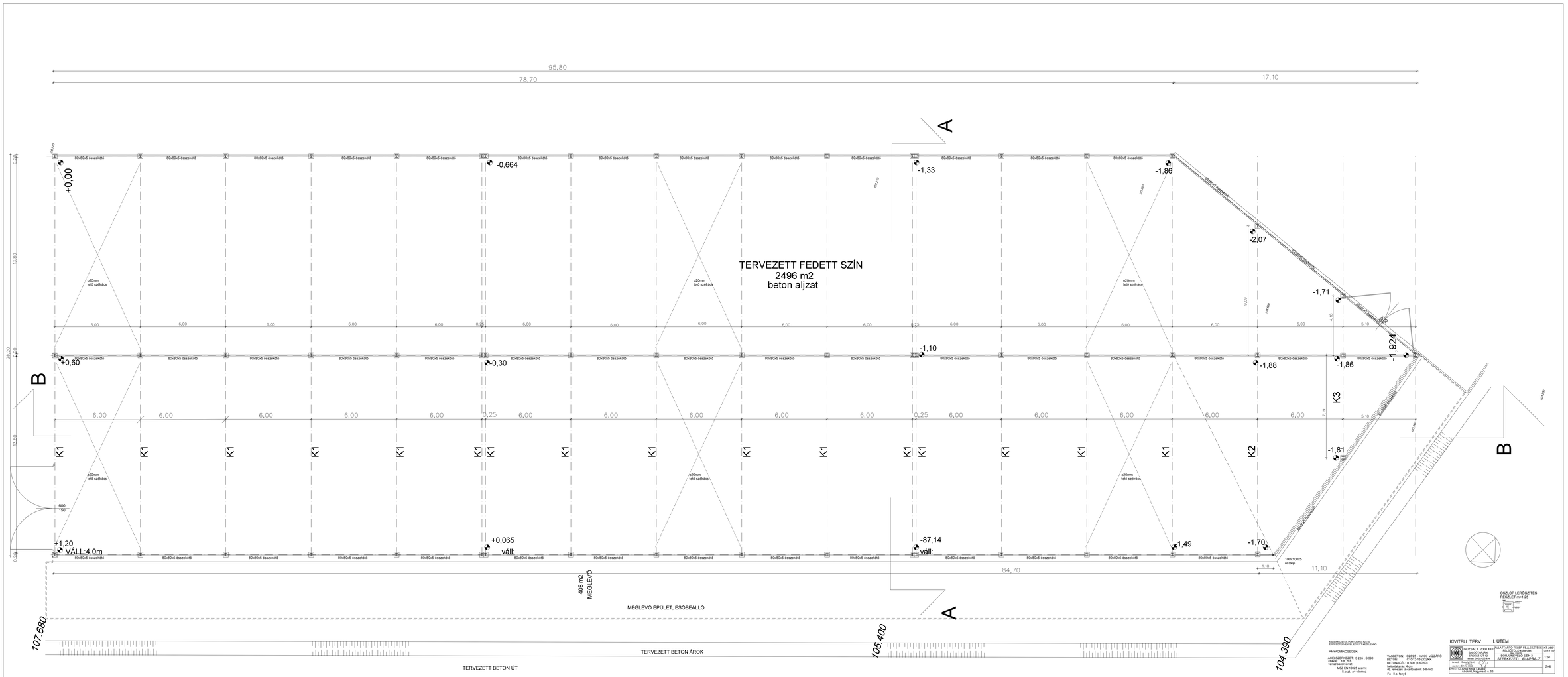
95,80
78,70
17,10
A
B
TERVEZETT FEDETT SZÍN
2496 m2
beton aljzat
80x80x5 összekötő
ø20mm
tető szélrács
+0,00
-0,664
-1,33
-1,86
-2,07
-1,71
-1,924
+0,60
-0,30
-1,10
-1,88
-1,86
K1
K2
K3
-1,81
+1,20
VÁLL:4,0m
+0,065
váll:
-87,14
váll:
-1,49
-1,70
600
150
100x100x5
oszlop
84,70
11,10
408 m2
MEGLÉVŐ
MEGLÉVŐ ÉPÜLET, ESŐBEÁLLÓ
107.680
105.400
104.390
TERVEZETT BETON ÁROK
TERVEZETT BETON ÚT
OSZLOP LERÖGZÍTÉS
RÉSZLET m=1:25
A SZERKEZETEK PONTOS HELYZETE
ÉPÍTÉSI TERVÁNAK KÖVETT-KELL LENNI!
ANYAGMINŐSÉGEK:
ACÉLSZERKEZET: S 235 , S 390
csavar: 8.8 , 5.6
varrat tartóvas:
MSZ EN 10025 szerint
S ovat: ar= k lemez
VASBETON: C20/25 - NAKK VÍZZÁRÓ
BETONACÉL: B 500 A (B 60 S)
BETONACÉL: B 500 B (B 50 S)
betonfedés: 4 cm
vb. lemezek betartó sérrl: 3db/m2
Fa: II.o. fenyő
KIVITELI TERV I. ÜTEM
GUZSALY 2008 KFT
MAGYARVÁR
ERDŐSZ UT 12
Tel.: 06-29/347-347
Fax: 06-29/347-348
PILLÁTARTÓ TELEP FEJLESZTÉSE
FELÜLETKIALAKÍTÁS
BOKORNYÉVÁN szám:
SZERKEZETI - ALAPRAJZ
47-299/
2011.02
1:50
S-4
TERVEZŐ: Kovácsné Szabó Ildikó
Jogosultsági szám: 1-24-0000
Jogosultság megnevezés: É, SZ

# K1 KERET TERVE
m=1:25

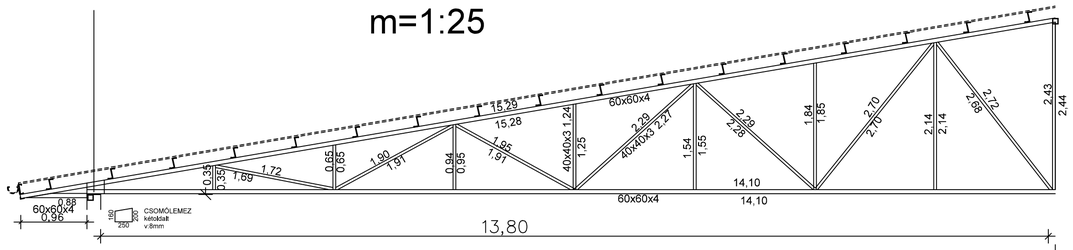

# K1 KERET TERVE
m=1:50

2.Tető rétegrend

LINDAB trapézlemez fedés
szelemensor Z 200 v:2mm
acél rácsos tartó

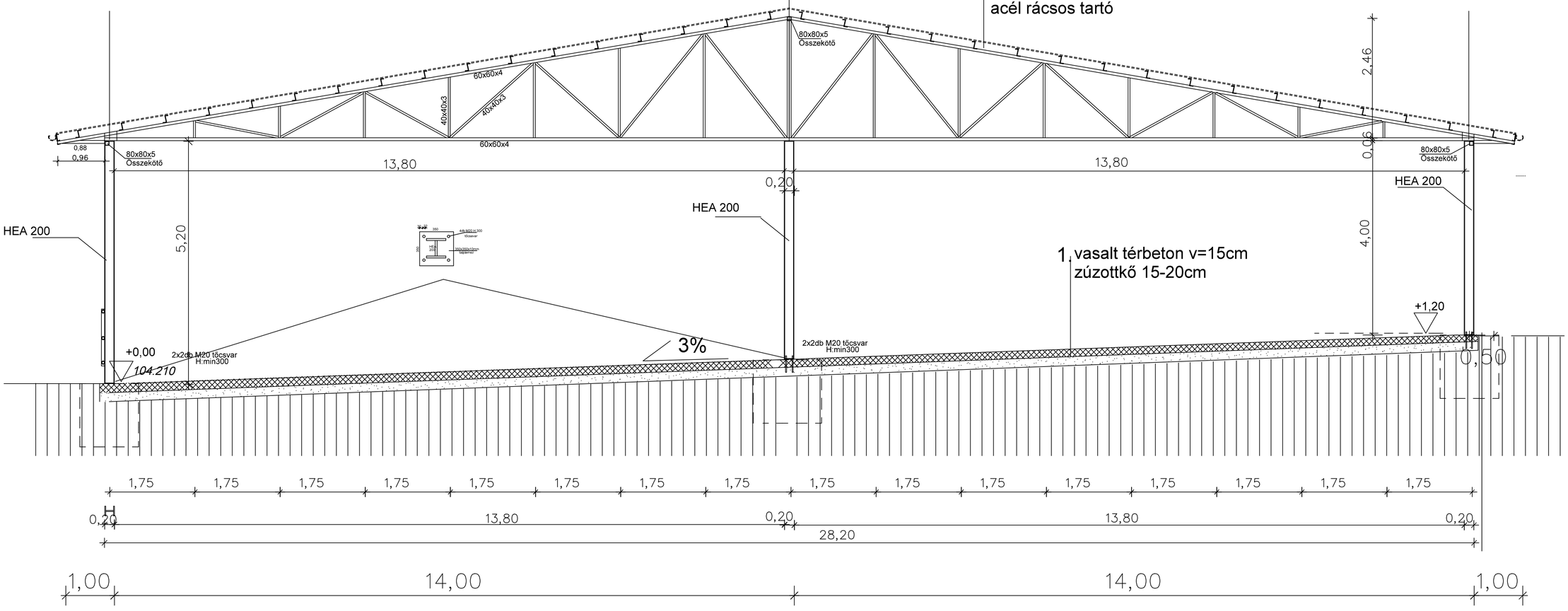

FIGYELEM.
A pillérek hossza részletes
műszeres mérés alapján
egyenként pontosítandó !

A SZERKEZETEK PONTOS HELYZETE
ÉPÍTÉSZ TERVEKKEL EGYÜTT KEZELENDŐ

ANYAGMINŐSÉGEK:

ACÉLSZERKEZET: S 235 , S 390
csavar: 8.8 , 5.6
varrat/ sarokvarrat:
MSZ EN 10025 szerint
II.oszt. a= v.lemez

VASBETON: C20/25 - 16/KK VÍZZÁRÓ
BETON C10/12-16-(32)/KK
BETONACÉL: B 500 (B 60.50)
betontakarás: 4 cm
vb. lemezek távtartó sámli: 3db/m2

Fa II.o. fenyő

KIVITELI TERV I. ÜTEM

GUZSALY 2008 KFT SALGÓTARJÁN ERDÉSZ ÚT 12. tel/fax: 06-32/422-454	ÁLLATTARTÓ TELEP FEJLESZTÉSE FELSŐTOLD külterület Hrsz: 034/29	KT-285/ 2017.02
	BORJÚNEVELŐ SZÍN 3 K1 KERET TERVE	1:50 1:25
tervező: Guzsaly Károly építész vez.terv.: É-1-12-0022		S-5
ÉPÍTETTŐ: Antal Attila László Alsótold, Nagymező u. 53.		

K2

m=1:25

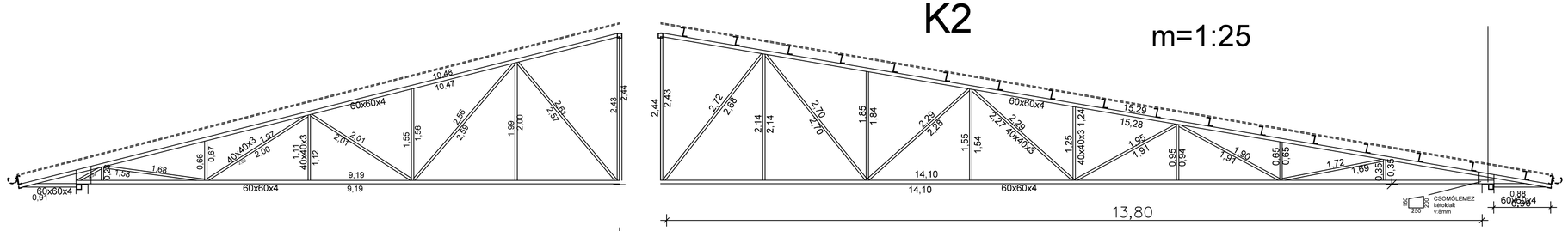

K2 KERET

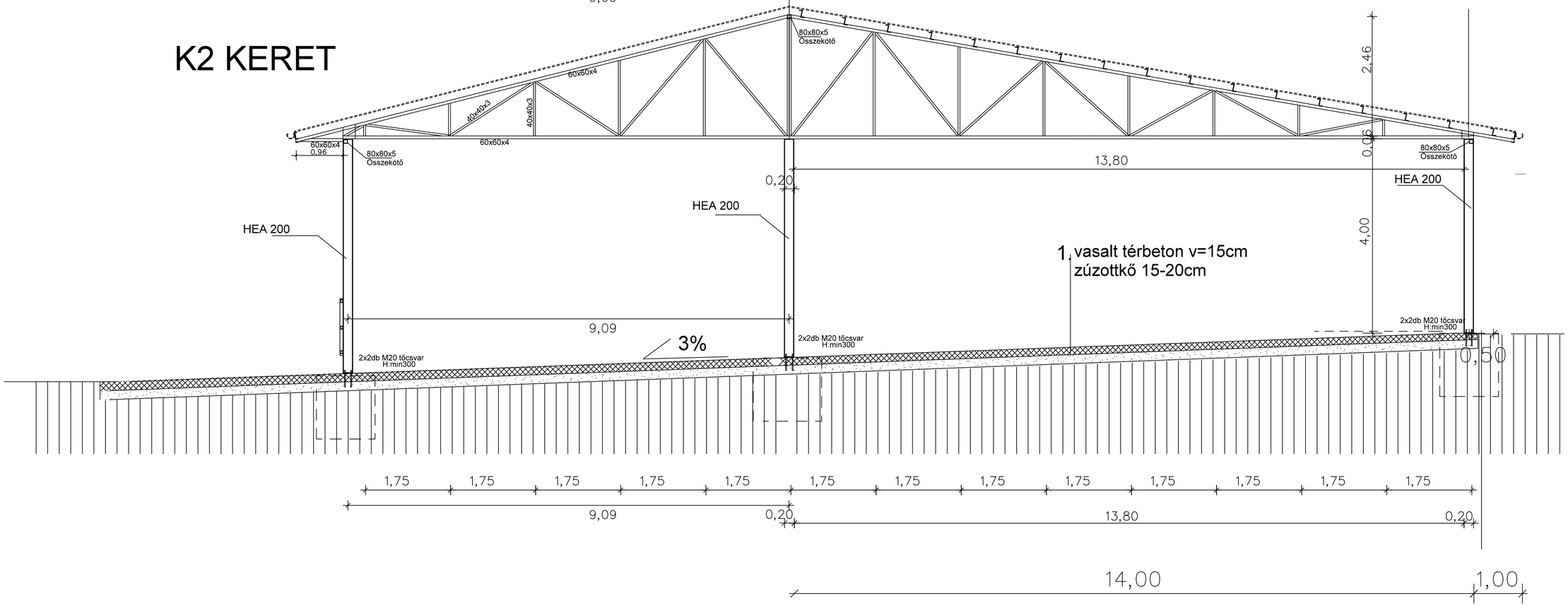

FIGYELEM.
A pillérek hossza részletes
műszeres mérés alapján
egyenként pontosítandó !

A SZERKEZETEK PONTOS HELYZETE
ÉPÍTÉSZ TERVEKKEL EGYÜTT KEZELENDŐ

ANYAGMINŐSÉGEK:

ACÉLSZERKEZET: S 235 , S 390
csavar: 8.8 , 5.6
varrat/ sarokvarrat:
MSZ EN 10025 szerint
II.oszt. a= v.lemez

VASBETON: C20/25 - 16/KK VÍZZÁRÓ
BETON C10/12-16-(32)/KK
BETONACÉL: B 500 (B 60.50)
betontakarás: 4 cm
vb. lemezek távtartó sámli: 3db/m2
Fa II.o. fenyő

KIVITELI TERV I. ÜTEM

GUZSALY 2008 KFT SALGÓTARJÁN ERDÉSZ ÚT 12. tel/fax: 06-32/422-854	ÁLLATTARTÓ TELEP FEJLESZTÉSE FELSŐTOLD külterület Hrsz. 034/29.	KT-285/ 2017.02
	BORJÚNEVELŐ SZÍN 3 K2 KERET TERVE	1:50 1:25
tervező: Guzsaly Károly építész vez.terv.: É-1-12-0022		S-6
ÉPÍTETTŐ: Antal Attila László Alsótold, Nagymező u. 53.		

K3 KERET

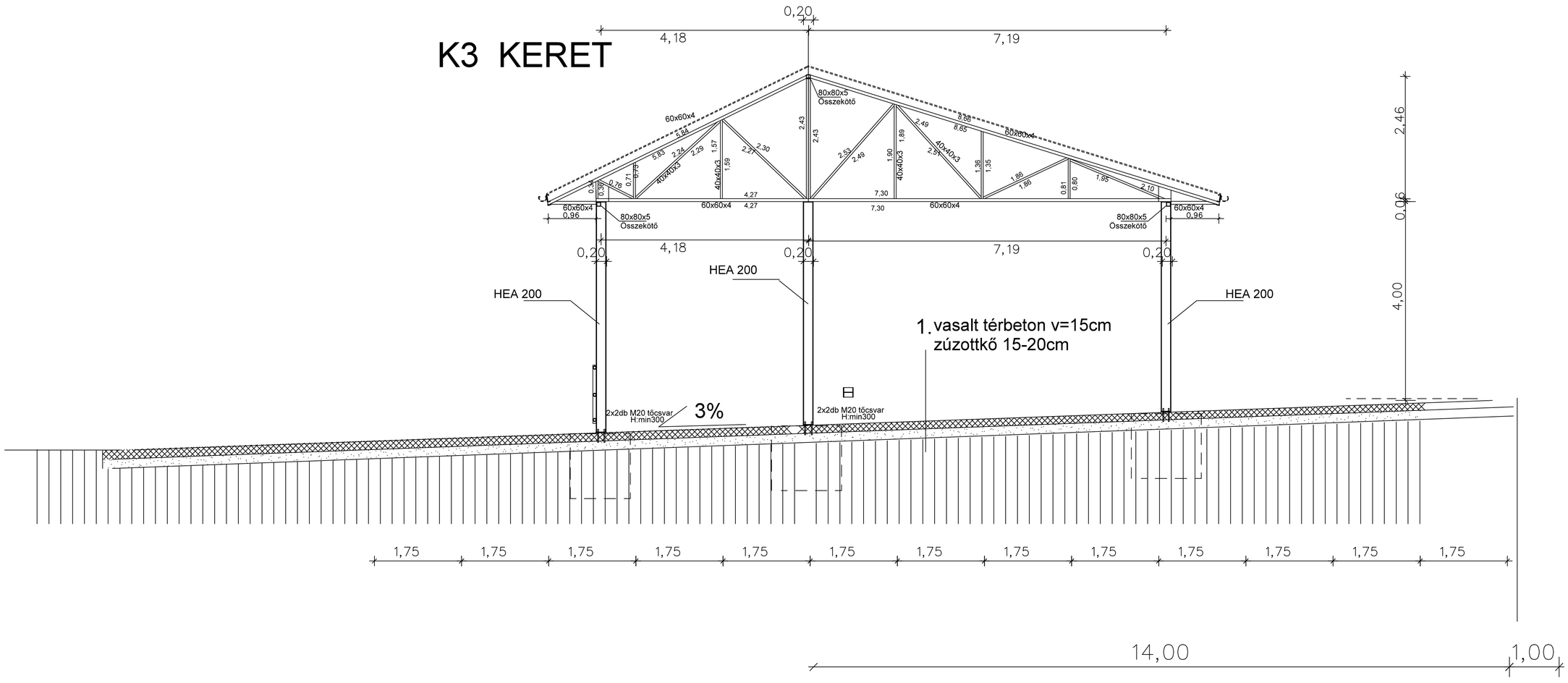

FIGYELEM.
A pillérek hossza részletes
műszeres mérés alapján
egyenként pontosítandó !

A SZERKEZETEK PONTOS HELYZETE
ÉPÍTÉSZ TERVEKKEL EGYÜTT KEZELENDŐ

ANYAGMINŐSÉGEK:

ACÉLSZERKEZET: S 235 , S 390
csavar: 8.8 , 5.6
varrat/ sarokvarrat:
MSZ EN 10025 szerint
II.oszt. a= v.lemez

VASBETON: C20/25 - 16/KK VÍZZÁRÓ
BETON C10/12-16-(32)/KK
BETONACÉL: B 500 (B 60.50)
betontakarás: 4 cm
vb. lemezek távtartó sámli: 3db/m2

Fa II.o. fenyő

KIVITELI TERV I. ÜTEM

GUZSALY 2008 KFT SALGÓTARJÁN ERDÉSZ ÚT 12. tel/fax: 06-32/422-454	ÁLLATTARTÓ TELEP FEJLESZTÉSE FELSŐTOLD külterület Hrsz. 034/29	KT-285/ 2017.02
	BORJÚNEVELŐ SZÍN 3 K3 KERET TERVE	1:50 1:25
tervező: Guzsaly Károly építész vez.terv.: É-1-12-0022		S-7
ÉPÍTETTŐ: Antal Attila László Alsótold, Nagymező u. 53.		